AUSZUG AUS
PROLINK TECHNISCHES HANDBUCH

05/26 (Best.-Nr. 888)

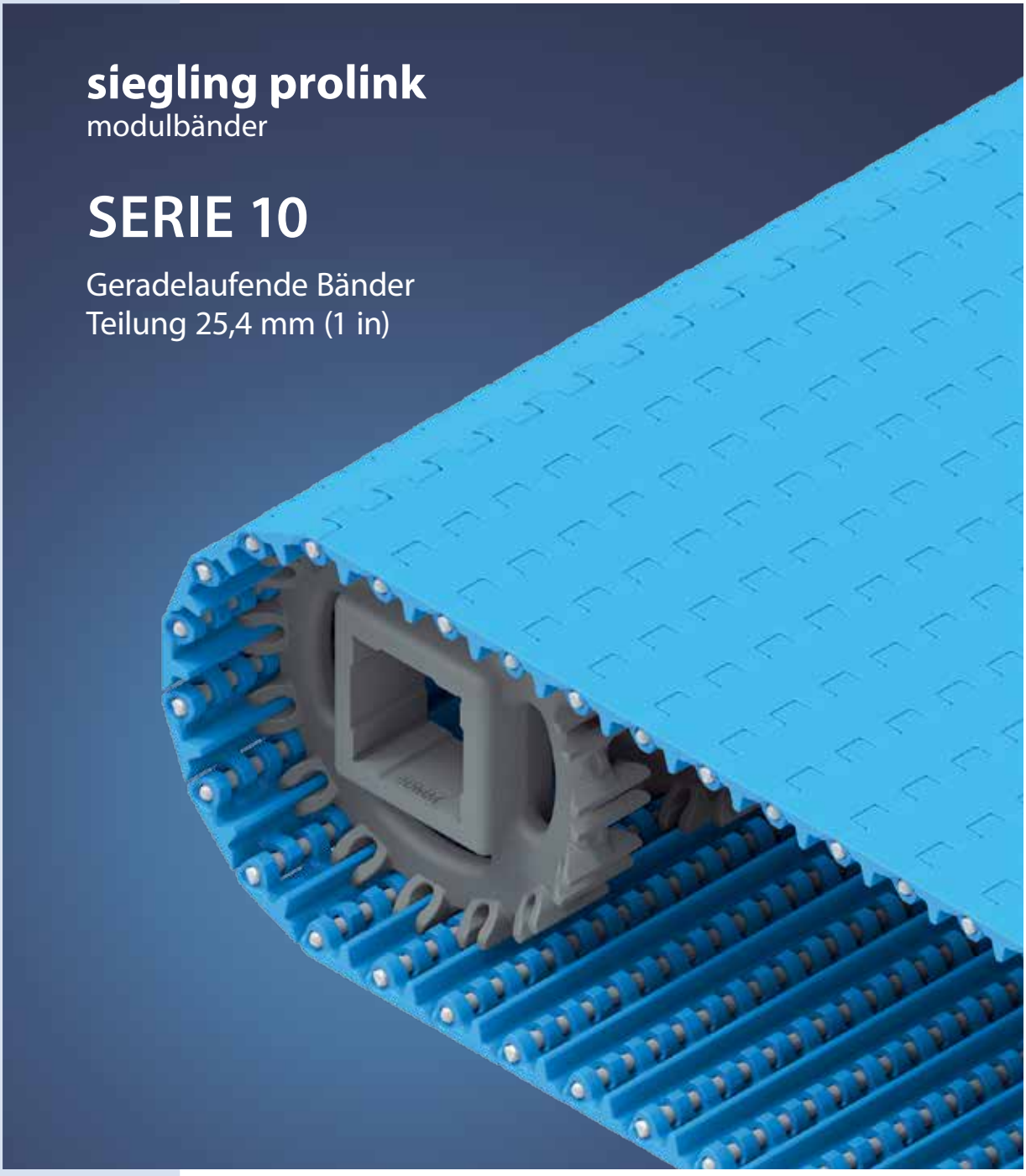

Forbo Siegling GmbH
Lilienthalstraße 6/8, D-30179 Hannover
Telefon +49 511 6704 0
www.forbo-siegling.com, siegling@forbo.com

Best.-Nr. 888-1_1.2_S10

SERIE 10 | **ÜBERSICHT**

siegling prolink
modulbänder

Geradelaufende Bänder | Teilung 25,4 mm (1 in)

Bänder für leichte bis mittelschwere Güter in hygienekritischen Anwendungen

Seitenansicht: Maßstab 1:1

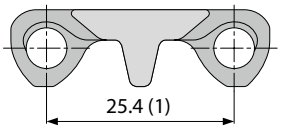

Konstruktionsmerkmale

- minimale Ösenzahl vereinfacht die Reinigung
- weit öffnende Scharniere, breite, glatte Kanäle an der Unterseite sowie ein durchgehender Steg für eine leicht zu reinigende Bandkonstruktion
- robuste Ausführung für lange Haltbarkeit
- optimal geformte Zähne und eine stabile Bandführungslippe für perfekten Zahneingriff, sichere Bandführung und einfach zu reinigendes Zahnrad

Grundlegende Daten

Teilung	25,4 mm (1 in)
Bandbreite min.	38,1 mm (1,5 in)
Breitenstufungen	19,05 mm (0,75 in)
Kupplungsstäbe	5 mm (0,2 in) aus Kunststoff (PBT, PP, PE, PP-MD, POM-MD). Einteilig bis Bandbreite 1200 mm (47 in).

Verfügbare Oberflächenstruktur und Durchlässigkeitsgrade

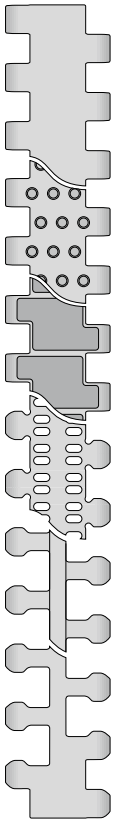

S10-0 FLT
Geschlossene, glatte Oberfläche

S10-0 NTP
Geschlossene Oberfläche mit Rundnoppen

S10-0 FRT1
Geschlossene Oberfläche mit Friction Top

S10-22 FLT
Durchlässige (22 %), glatte Oberfläche

S10-36 LRB
Durchlässige (36 %) Oberfläche mit Querrippen

S10-36 FLT
Durchlässige (36 %), glatte Oberfläche

NSF Certified

NSF-konform von folgenden zertifizierten Forbo-Werken: Huntersville (USA), Malacky (Slowakei), Tlalnepantla (Mexiko)

Zahnräder
in verschiedenen Größen mit runder oder quadratischer Achsaufnahme

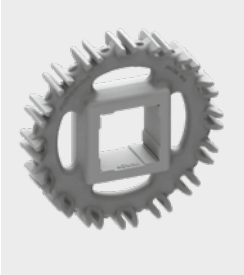

Profile
in verschiedenen Höhen und Ausführungen für die Steigförderung

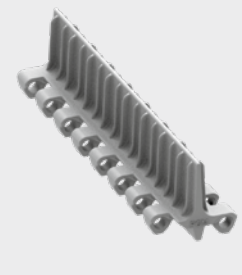

Seitenplatten
in verschiedenen Höhen zum Führen von Schüttgütern

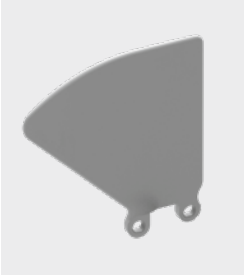

Hold Down Tabs
Hold Down Tabs für eine zusätzliche Führung

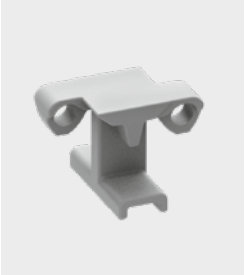

ProSnap
Quick-Release zum einfachen Öffnen und Schließen des Bandes.



SERIE 10 | **BANDTYPEN**

siegling prolink
modulbänder

Geradelaufendes Band | Teilung 25,4 mm (1 in)

S10-0 FLT | geschlossene, glatte Oberfläche

Geschlossene, glatte Oberfläche

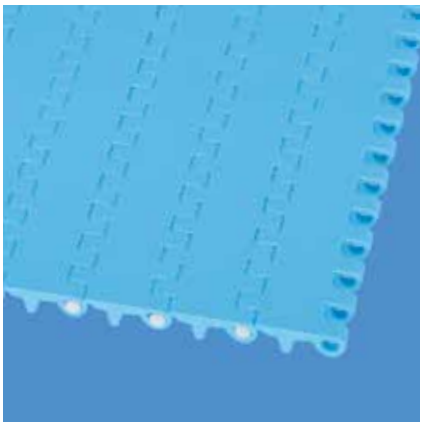

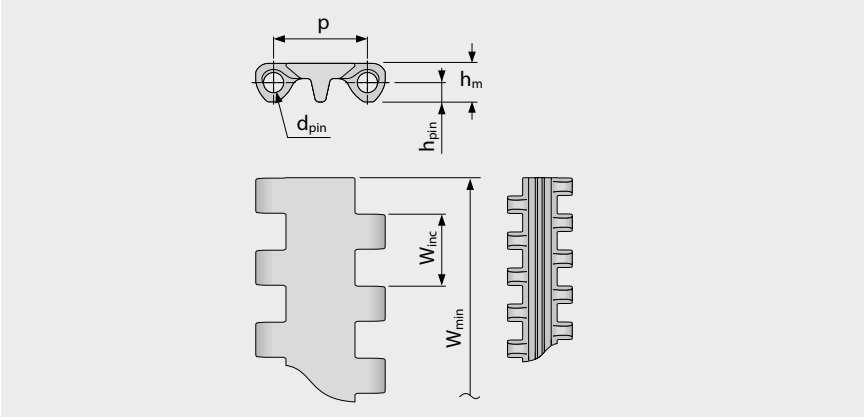

Bandmaße

	p	d_{pin}	h_m	h_{pin}	h_s	W_{min}	W_{inc}	W_{tol}	Mindestradien[1]				
	Teilung	Kupplungs-stab Ø	Dicke	Position Kupplungs-stab	Höhe	Breite min.	Breiten-stufung	Breiten-toleranz [%]	r1 C_c x W_B	r2	r3	r4	r5
mm	25,4	5,0	10,2	5,1	0,0	38,1	19,1	±0,2	–	25,4	50,8	76,2	25,4
inch	1,0	0,2	0,4	0,2	0,0	1,5	0,75	±0,2	–	1,0	2,0	3,0	1,0

Als Standardwerkstoff verfügbar[3]

Band		Kupplungsstab		nom. Bandzugkraft, Geraden		Gewicht		Breiten-abweichung	Temperatur		Zertifikate[2]		
Werkstoff	Farbe	Werkstoff	Farbe	[N/mm]	[lb/ft]	[kg/m²]	[lb/ft²]	[%]	[°C]	[°F]	FDA	EU	MHLW
PE	WT/LB	PE	WT	6	411	5,4	1,11	0,0	-70/65	-94/149	●	●	●
POM	WT/LB	PBT	UC	20	1370	8,0	1,64	0,0	-45/90	-49/194	●	●	●
POM-MD	BL	POM-MD	BL	20	1370	8,3	1,7	0,0	-45/90	-49/194	●	●	●
PP	WT/LB	PP	WT	8	548	5,1	1,04	0,26	5/100	41/212	●	●	●
PP-MD	BL	PP-MD	BL	8	548	5,3	1,09	0,26	5/100	41/212	●	●	●
Optional													
PA*	BL	PBT	UC	17	1165	6,7	1,37	0,74	-40/120	-40/248	●	●	●
PE-MD	BL	POM-MD	BL	6	411	5,9	1,21	0,0	-70/65	-94/149	●	●	●
PP-SW	BL	PP-SW	BL	6	411	5,1	1,04	0,26	5/100	41/212	●	●	●
TPC1	LB	PBT	UC	6	411	7,1	1,45	-0,13	-25/80	-13/176	●	●	●

Breite der gespritzten Module: 76 mm (3,0 in), 152 mm (6,0 in), 229 mm (9,0 in)

* Die Werte gelten für trockene Umgebungsbedingungen (RH < 50 %). Modulbänder aus PA-Material absorbieren Wasser in nasser Umgebung, wodurch sie sich ausdehnen und die nominale Bandzugkraft verringert wird.

BL (Blau), LB (Hellblau), UC (Keine Farbe), WT (Weiß)

Alle Maß- und Toleranzangaben gelten bei einer Temperatur von 21 °C. Informationen zu abweichenden Temperaturen finden Sie in Kapitel 4.4 „Temperatureinfluss auf die Bandabmessungen". Alle zölligen Maßangaben sind gerundet.

[1] Kurvenradien: r1 = Kurveninnenradius, r2 = Umlenkradius, r3 = Einschnürrollenradius, r4 = Führungsleistenradius, r5 = Stützrollenradius

[2] Konform mit der Verordnung 21 CFR der FDA | Konform mit den Richtlinien (EU) 10/2011 und (EG) 1935/2004 in Bezug auf die verwendeten Rohstoffe und Migrationsgrenzwerte | Konform mit der japanischen MHLW Verordnung 370

● = Verfügbar | – = Nicht verfügbar | Leere Zelle = nicht getestet

[3] Weitere Werkstoffe und Farben auf Anfrage erhältlich

Forbo MOVEMENT SYSTEMS

SERIE 10 | **BANDTYPEN**

siegling prolink
modulbänder

Geradelaufendes Band | Teilung 25,4 mm (1 in)

S10-0 NTP | geschlossene Oberfläche | mit Rundnoppen

Geschlossene Oberfläche mit Noppen (9 % Kontaktfläche) | Ausführung ohne Noppen im Randbereich erhältlich (38 mm eingerückt)

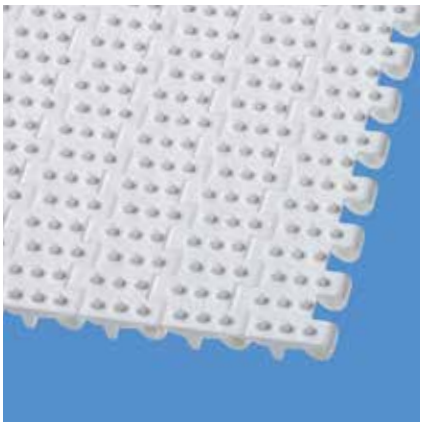

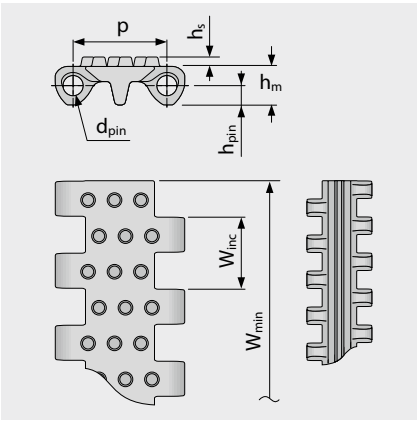

Ausführungsspezifische Abmessungen [mm (in)]

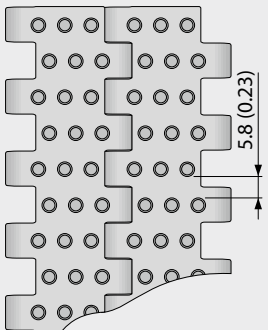

Bandmaße

	p	d_{pin}	h_m	h_{pin}	h_s	W_{min}	W_{inc}	W_{tol}	Mindestradien[1]				
	Teilung	Kupplungs-stab Ø	Dicke	Position Kupplungs-stab	Höhe	Breite min.	Breiten-stufung	Breiten-toleranz [%]	r1 C_c x W_B	r2	r3	r4	r5
mm	25,4	5,0	10,2	5,1	2,5	38,1	19,1	±0,2	–	25,4	50,8	76,2	25,4
inch	1,0	0,2	0,4	0,2	0,1	1,5	0,75	±0,2	–	1,0	2,0	3,0	1,0

Als Standardwerkstoff verfügbar[3]

Band		Kupplungsstab		nom. Bandzugkraft, Geraden		Gewicht		Breiten-abweichung	Temperatur		Zertifikate[2]		
Werkstoff	Farbe	Werkstoff	Farbe	[N/mm]	[lb/ft]	[kg/m²]	[lb/ft²]	[%]	[°C]	[°F]	FDA	EU	MHLW
PE	WT	PE	WT	6	411	5,5	1,13	0,0	-70/65	-94/149	●	●	●
PE	LB	PE	WT	6	411	5,5	1,13	0,0	-70/65	-94/149	●	●	●
POM	WT/LB	PBT	UC	20	1370	8,2	1,68	0,0	-45/90	-49/194	●	●	●
PP	WT/LB	PP	WT	8	548	5,1	1,04	0,26	5/100	41/212	●	●	●
PP-MD	BL	PP-MD	BL	8	548	5,4	1,11	0,26	5/100	41/212	●	●	●
Optional													
PE-MD	BL	POM-MD	BL	6	411	6,5	1,33	0,0	-70/65	-94/149	●	●	●

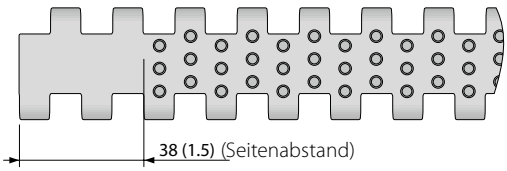

Auch mit gespritztem Rand ohne Noppen erhältlich
38 mm (1,5 in)

Breite der gespritzten Module: 229 mm (9,0 in)

BL (Blau), LB (Hellblau), UC (Keine Farbe), WT (Weiß)

Alle Maß- und Toleranzangaben gelten bei einer Temperatur von 21 °C. Informationen zu abweichenden Temperaturen finden Sie in Kapitel 4.4 „Temperatureinfluss auf die Bandabmessungen". Alle zölligen Maßangaben sind gerundet.

[1] Kurvenradien: r1 = Kurveninnenradius, r2 = Umlenkradius, r3 = Einschnürrollenradius, r4 = Führungsleistenradius, r5 = Stützrollenradius

[2] Konform mit der Verordnung 21 CFR der FDA | Konform mit den Richtlinien (EU) 10/2011 und (EG) 1935/2004 in Bezug auf die verwendeten Rohstoffe und Migrationsgrenzwerte | Konform mit der japanischen MHLW Verordnung 370

● = Verfügbar | – = Nicht verfügbar | Leere Zelle = nicht getestet

[3] Weitere Werkstoffe und Farben auf Anfrage erhältlich

forbo
MOVEMENT SYSTEMS

SERIE 10 | **BANDTYPEN**

siegling prolink
modulbänder

Geradelaufendes Band | Teilung 25,4 mm (1 in)

S10-0 FRT1 | geschlossene Oberfläche | Friction Top (Design 1)

Geschlossene Oberfläche | flache, integrierte Friction Pads bieten bessere Haftung | 67 % Kontaktfläche | Seitenmodule ohne Pads am Rand (Indent 38 mm)

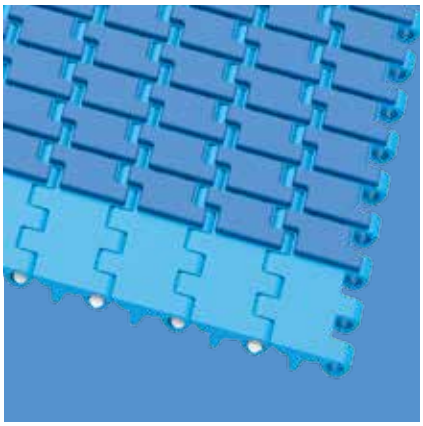

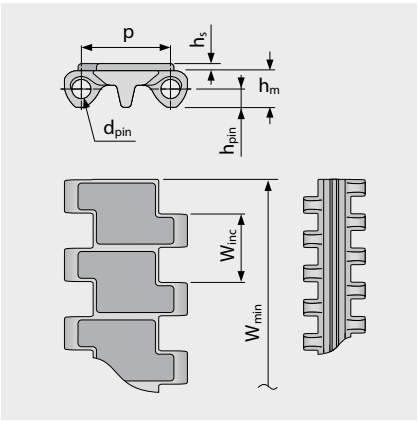

Ausführungsspezifische Abmessungen [mm (in)]

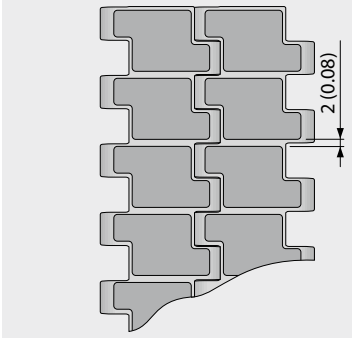

Bandmaße

	p	d_{pin}	h_m	h_{pin}	h_s	W_{min}	W_{inc}	W_{tol}	Mindestradien[1]				
	Teilung	Kupplungs-stab Ø	Dicke	Position Kupplungs-stab	Höhe	Breite min.	Breiten-stufung	Breiten-toleranz [%]	r1 C_c x W_B	r2	r3	r4	r5
mm	25,4	5,0	10,2	5,1	2,0	38,1	19,1	±0,2	–	25,4	50,8	76,2	25,4
inch	1,0	0,2	0,4	0,2	0,08	1,5	0,75	±0,2	–	1,0	2,0	3,0	1,0

Als Standardwerkstoff verfügbar[3]

Band		Kupplungsstab		Gummi		nom. Bandzugkraft, Geraden		Gewicht		Breiten-abweichung	Temperatur		Zertifikate[2]		
Werkstoff	Farbe	Werkstoff	Farbe	Werkstoff	Farbe	[N/mm]	[lb/ft]	[kg/m²]	[lb/ft²]	[%]	[°C]	[°F]	FDA	EU	MHLW
PP	WT	PP	WT	R7	BG	8	548	6,3	1,29	0,26	5/100	41/212	●	●	
PP	LB	PP	WT	R7	BK	8	548	6,3	1,29	0,26	5/100	41/212	●	●	
PP	LB	PP	WT	R7	BL	8	548	6,3	1,29	0,26	5/100	41/212	●	●	

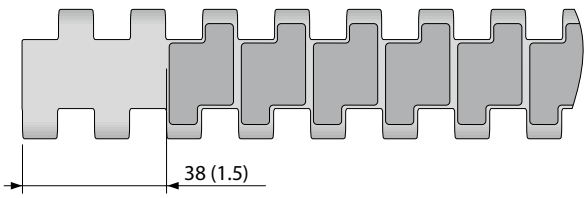

Auch mit gespritzem Rand ohne Friction Pads erhältlich 38 mm (1,5 in)

Breite der gespritzten Module: 229 mm (9,0 in)

BG (Beige), BL (Blau), BK (Schwarz), LB (Hellblau), WT (Weiß)

Alle Maß- und Toleranzangaben gelten bei einer Temperatur von 21 °C. Informationen zu abweichenden Temperaturen finden Sie in Kapitel 4.4 „Temperatureinfluss auf die Bandabmessungen". Alle zölligen Maßangaben sind gerundet.

[1] Kurvenradien: r1 = Kurveninnenradius, r2 = Umlenkradius, r3 = Einschnürrollenradius, r4 = Führungsleistenradius, r5 = Stützrollenradius

[2] Konform mit der Verordnung 21 CFR der FDA | Konform mit den Richtlinien (EU) 10/2011 und (EG) 1935/2004 in Bezug auf die verwendeten Rohstoffe und Migrationsgrenzwerte | Konform mit der japanischen MHLW Verordnung 370

● = Verfügbar | – = Nicht verfügbar | Leere Zelle = nicht getestet

[3] Weitere Werkstoffe und Farben auf Anfrage erhältlich

Forbo MOVEMENT SYSTEMS

SERIE 10 | **BANDTYPEN**

siegling prolink
modulbänder

Geradelaufendes Band | Teilung 25,4 mm (1 in)

S10-22 FLT | durchlässige (22 %), glatte Oberfläche

Durchlässige (22 %) Oberfläche für hervorragende Luftzirkulation und Drainage | glatte Oberfläche mit 70 % Kontaktfläche (größte Öffnung: 2,6 x 5,3 mm/0,10 x 0,21 in)

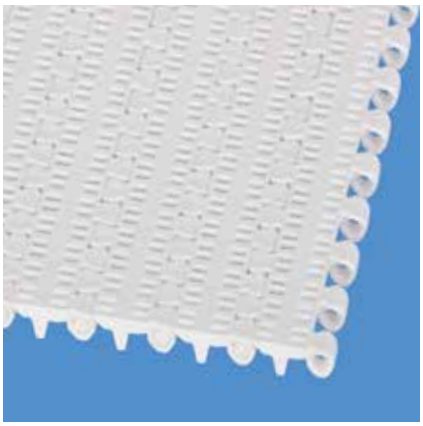

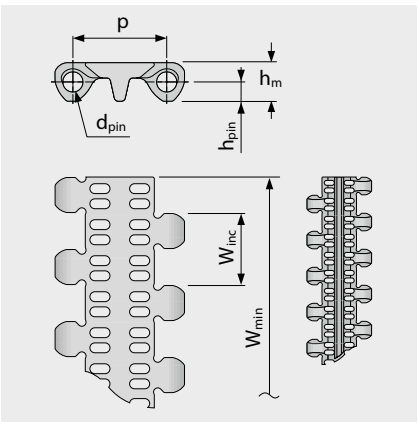

Ausführungsspezifische Abmessungen [mm (in)]

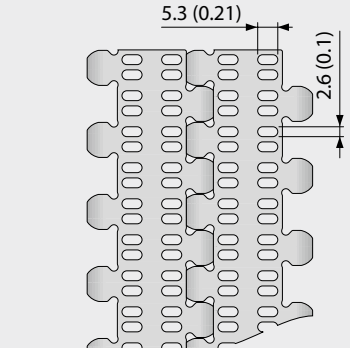

Bandmaße

	p	d_{pin}	h_m	h_{pin}	h_s	W_{min}	W_{inc}	W_{tol}	Mindestradien[1]				
	Teilung	Kupplungs-stab Ø	Dicke	Position Kupplungs-stab	Höhe	Breite min.	Breiten-stufung	Breiten-toleranz [%]	r1 C_c x W_B	r2	r3	r4	r5
mm	25,4	5,0	10,2	5,1	0,0	38,1	19,1	±0,2	–	25,4	50,8	76,2	25,4
inch	1,0	0,2	0,4	0,2	0,0	1,5	0,75	±0,2	–	1,0	2,0	3,0	1,0

Als Standardwerkstoff verfügbar [3]

Band		Kupplungsstab		nom. Bandzugkraft, Geraden		Gewicht		Breiten-abweichung	Temperatur		Zertifikate[2]		
Werkstoff	Farbe	Werkstoff	Farbe	[N/mm]	[lb/ft]	[kg/m²]	[lb/ft²]	[%]	[°C]	[°F]	FDA	EU	MHLW
PE	WT	PE	WT	3	206	4,7	0,96	0,0	-70/65	-94/149	●	●	●
PE	LB	PE	WT	3	206	4,7	0,96	0,0	-70/65	-94/149	●	●	●
POM	WT	PBT	UC	11	754	6,7	1,37	0,0	-45/90	-49/194	●	●	●
POM	LB	PBT	UC	11	754	6,7	1,37	0,0	-45/90	-49/194	●	●	●
PP	WT	PP	WT	5	343	4,3	0,88	0,26	5/100	41/212	●	●	●
PP	LB	PP	WT	5	343	4,3	0,88	0,26	5/100	41/212	●	●	●
PP-MD	BL	PP-MD	BL	5	343	4,9	1,0	0,0	5/100	41/212	●	●	●
Optional													
PE-MD	BL	POM-MD	BL	3	206	5,1	1,04	0,0	-70/65	-94/149	●	●	●

Breite der gespritzten Module: 76 mm (3,0 in), 229 mm (9,0 in)

BL (Blau), LB (Hellblau), UC (Keine Farbe), WT (Weiß)

Alle Maß- und Toleranzangaben gelten bei einer Temperatur von 21 °C. Informationen zu abweichenden Temperaturen finden Sie in Kapitel 4.4 „Temperatureinfluss auf die Bandabmessungen". Alle zölligen Maßangaben sind gerundet.

[1] Kurvenradien: r1 = Kurveninnenradius, r2 = Umlenkradius, r3 = Einschnürrollenradius, r4 = Führungsleistenradius, r5 = Stützrollenradius

[2] Konform mit der Verordnung 21 CFR der FDA | Konform mit den Richtlinien (EU) 10/2011 und (EG) 1935/2004 in Bezug auf die verwendeten Rohstoffe und Migrationsgrenzwerte | Konform mit der japanischen MHLW Verordnung 370

● = Verfügbar | – = Nicht verfügbar | Leere Zelle = nicht getestet

[3] Weitere Werkstoffe und Farben auf Anfrage erhältlich

forbo
MOVEMENT SYSTEMS

SERIE 10 | **BANDTYPEN**

siegling prolink
modulbänder

Geradelaufendes Band | Teilung 25,4 mm (1 in)

S10-36 LRB | durchlässige (36 %) Oberfläche | Querrippen

Durchlässige (36 %) Oberfläche für hervorragende Luftzirkulation und Drainage | Querrippen-Struktur mit 12 % Kontaktfläche (größte Öffnung: Ø = 5,9 mm/0,23 in) | Ausführung für geringe Steigungen und sanften Transport von empfindlichen Produkten

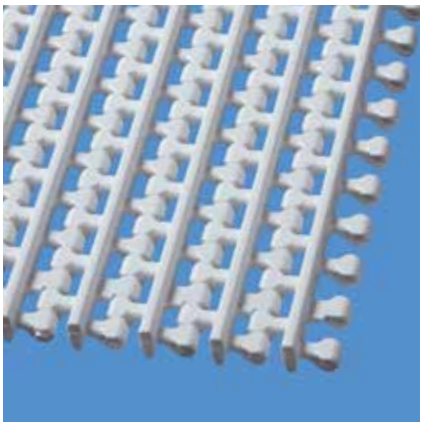

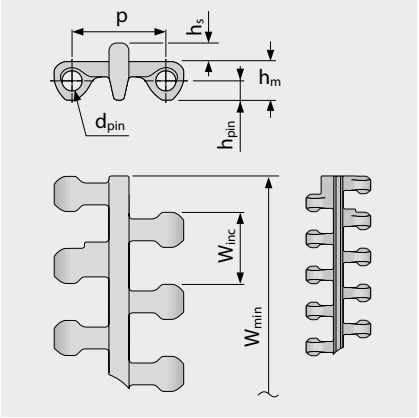

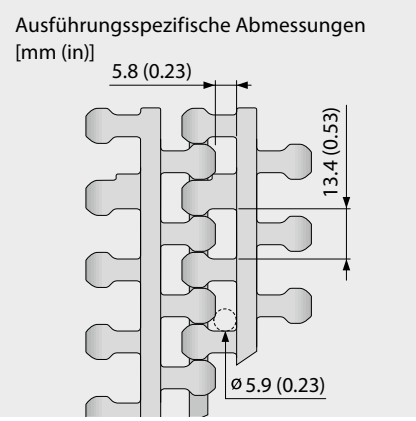

Bandmaße

	p	d_{pin}	h_m	h_{pin}	h_s	W_{min}	W_{inc}	W_{tol}	Mindestradien[1]				
	Teilung	Kupplungs-stab Ø	Dicke	Position Kupplungs-stab	Höhe	Breite min.	Breiten-stufung	Breiten-toleranz [%]	r1 C_c x W_B	r2	r3	r4	r5
mm	25,4	5,0	10,2	5,1	4,9	38,1	19,1	±0,2	–	25,4	50,8	76,2	25,4
inch	1,0	0,2	0,4	0,2	0,19	1,5	0,75	±0,2	–	1,0	2,0	3,0	1,0

Als Standardwerkstoff verfügbar [3]

Band		Kupplungsstab		nom. Bandzugkraft, Geraden		Gewicht		Breiten-abweichung	Temperatur		Zertifikate[2]		
Werkstoff	Farbe	Werkstoff	Farbe	[N/mm]	[lb/ft]	[kg/m²]	[lb/ft²]	[%]	[°C]	[°F]	FDA	EU	MHLW
PE	WT	PE	WT	4	274	5,8	1,19	0,0	-70/65	-94/149	●	●	●
PE	LB	PE	WT	4	274	5,8	1,19	0,0	-70/65	-94/149	●	●	●
POM	LB	PBT	UC	13	891	7,6	1,56	0,0	-45/90	-49/194	●	●	●
PP	WT	PP	WT	6	411	4,9	1,0	0,26	5/100	41/212	●	●	●
PP	LB	PP	WT	6	411	4,9	1,0	0,26	5/100	41/212	●	●	●
Optional													
POM	WT	PBT	UC	13	891	7,6	1,56	0,0	-45/90	-49/194	●	●	●

Breite der gespritzten Module: 229 mm (9,0 in)

LB (Hellblau), UC (Keine Farbe), WT (Weiß)

Alle Maß- und Toleranzangaben gelten bei einer Temperatur von 21 °C. Informationen zu abweichenden Temperaturen finden Sie in Kapitel 4.4 „Temperatureinfluss auf die Bandabmessungen". Alle zölligen Maßangaben sind gerundet.

[1] Kurvenradien: r1 = Kurveninnenradius, r2 = Umlenkradius, r3 = Einschnürrollenradius, r4 = Führungsleistenradius, r5 = Stützrollenradius

[2] Konform mit der Verordnung 21 CFR der FDA | Konform mit den Richtlinien (EU) 10/2011 und (EG) 1935/2004 in Bezug auf die verwendeten Rohstoffe und Migrationsgrenzwerte | Konform mit der japanischen MHLW Verordnung 370

● = Verfügbar | – = Nicht verfügbar | Leere Zelle = nicht getestet

[3] Weitere Werkstoffe und Farben auf Anfrage erhältlich

forbo
MOVEMENT SYSTEMS

SERIE 10 | **BANDTYPEN**

siegling prolink
modulbänder

Geradelaufendes Band | Teilung 25,4 mm (1 in)

S10-36 FLT | durchlässige (36 %), glatte Oberfläche

Durchlässige (36 %) Oberfläche für hervorragende Luftzirkulation und Drainage | glatte Oberfläche mit 44 % Kontaktfläche (größte Öffnung: Ø = 5,9 mm/0,23 in)

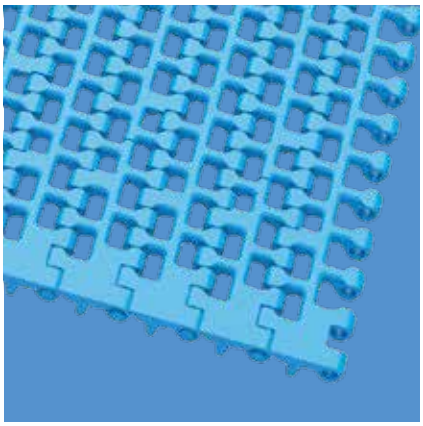

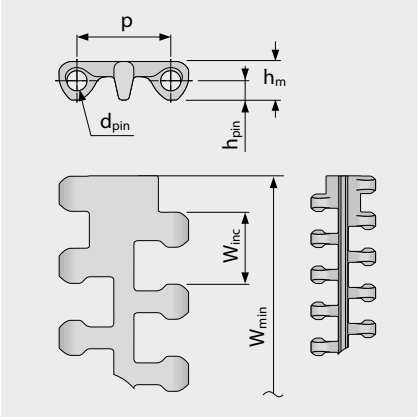

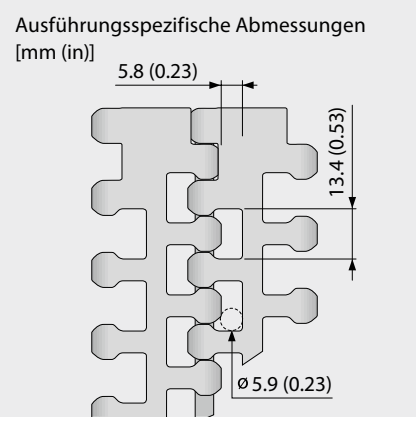

Bandmaße

	p	d_{pin}	h_m	h_{pin}	h_s	W_{min}	W_{inc}	W_{tol}	Mindestradien[1]				
	Teilung	Kupplungs-stab Ø	Dicke	Position Kupplungs-stab	Höhe	Breite min.	Breiten-stufung	Breiten-toleranz [%]	r1 C_c x W_B	r2	r3	r4	r5
mm	25,4	5,0	10,2	5,1	0,0	95,3	19,1	±0,2	–	25,4	50,8	76,2	25,4
inch	1,0	0,2	0,4	0,2	0,0	3,75	0,75	±0,2	–	1,0	2,0	3,0	1,0

Als Standardwerkstoff verfügbar [3]

Band		Kupplungsstab		nom. Bandzugkraft, Geraden		Gewicht		Breiten-abweichung	Temperatur		Zertifikate[2]		
Werkstoff	Farbe	Werkstoff	Farbe	[N/mm]	[lb/ft]	[kg/m²]	[lb/ft²]	[%]	[°C]	[°F]	FDA	EU	MHLW
PA*	BL	PBT	UC	13	891	6,0	1,23	0,74	-40/120	-40/248	●	●	●
PE	WT/LB	PE	WT	4	274	4,3	0,88	0,0	-70/65	-94/149	●	●	●
POM	WT/LB	PBT	UC	13	891	6,2	1,27	0,0	-45/90	-49/194	●	●	●
PP	WT/LB	PP	WT	6	411	4,0	0,82	0,26	5/100	41/212	●	●	●
PP-MD	BL	PP-MD	BL	6	411	4,4	0,9	0,26	5/100	41/212	●	●	●
Optional													
POM-MD	BL	POM-MD	BL	13	891	6,6	1,35	0,0	-45/90	-49/194	●	●	●

* Die Werte gelten für trockene Umgebungsbedingungen (RH < 50 %). Modulbänder aus PA-Material absorbieren Wasser in nasser Umgebung, wodurch sie sich ausdehnen und die nominale Bandzugkraft verringert wird.

Achtung! Wegen der großen Oberflächenöffnungen muss das Personal angewiesen werden, nicht in oder auf das Band zu greifen.

BL (Blau), LB (Hellblau), UC (Keine Farbe), WT (Weiß)

Alle Maß- und Toleranzangaben gelten bei einer Temperatur von 21 °C. Informationen zu abweichenden Temperaturen finden Sie in Kapitel 4.4 „Temperatureinfluss auf die Bandabmessungen". Alle zölligen Maßangaben sind gerundet.

[1] Kurvenradien: r1 = Kurveninnenradius, r2 = Umlenkradius, r3 = Einschnürrollenradius, r4 = Führungsleistenradius, r5 = Stützrollenradius

[2] Konform mit der Verordnung 21 CFR der FDA | Konform mit den Richtlinien (EU) 10/2011 und (EG) 1935/2004 in Bezug auf die verwendeten Rohstoffe und Migrationsgrenzwerte | Konform mit der japanischen MHLW Verordnung 370
● = Verfügbar | – = Nicht verfügbar | Leere Zelle = nicht getestet

[3] Weitere Werkstoffe und Farben auf Anfrage erhältlich

forbo
MOVEMENT SYSTEMS

SERIE 10 | **PROSNAP**

siegling prolink
modulbänder

Geradelaufendes Band | Teilung 25,4 mm (1 in)

S10-0 FLT PSP | ProSnap

Quick-Release zum einfachen, schnellen und werkzeuglosen Öffnen und Schließen des Bandes | Kupplungsstab (ungeteilt) für gesamte Bandbreite



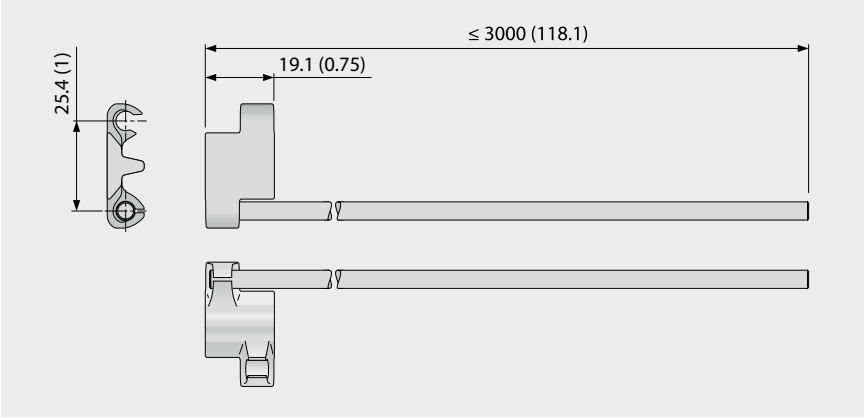

Grundlegende Daten

Modul		Kupplungsstab	
Werkstoff	Farbe	Werkstoff	Länge [mm (in)]
POM	BL	SS	≤ 3000 (118)
Optional			
POM-MD	BL	SS	≤ 3000 (118)

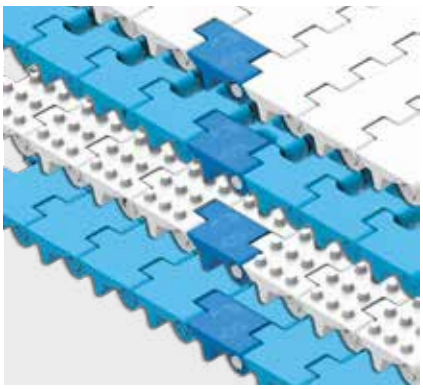

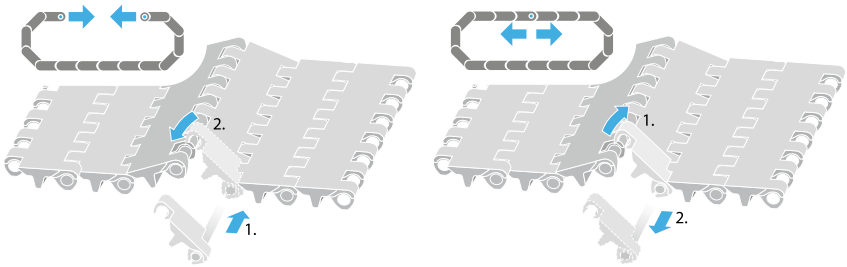

BL (Blau)

Alle Maß- und Toleranzangaben gelten bei einer Temperatur von 21 °C. Informationen zu abweichenden Temperaturen finden Sie in Kapitel 4.4 „Temperatureinfluss auf die Bandabmessungen". Alle zölligen Maßangaben sind gerundet.
Hinweis: Die Verwendung von Zubehör kann die minimalen Konstruktionsradien beeinflussen. Weitere Informationen dazu finden Sie in Kapitel 6.3.

Forbo
MOVEMENT SYSTEMS

SERIE 10 | **ZAHNRÄDER**

siegling prolink
modulbänder

Geradelaufendes Band | Teilung 25,4 mm (1 in)

S10 SPR | Zahnräder

Optimal geformte Zähne und eine stabile Bandführungslippe für perfekten Zahneingriff, sichere Bandführung und einfach zu reinigendes Zahnrad

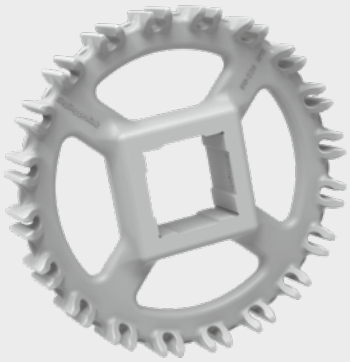

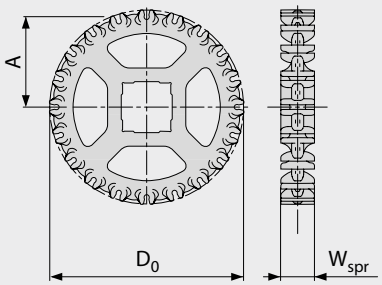

Wichtige Abmessungen

Zahnradgröße (Anzahl der Zähne)		Z6	Z8	Z10	Z12	Z15	Z16	Z18	Z20
W_{spr}	mm	28,0	28,0	28,0	28,0	28,0	28,0	28,0	28,0
	inch	1,10	1,10	1,10	1,10	1,10	1,10	1,10	1,10
D_0	mm	51,4	66,8	82,4	98,2	122,4	130,4	146,4	162,5
	inch	2,02	2,63	3,24	3,87	4,82	5,13	5,76	6,40
A_{max}	mm	19,8	27,9	35,9	43,9	56,0	60,0	68,1	76,1
	inch	0,78	1,10	1,41	1,73	2,20	2,36	2,68	3,00
A_{min}	mm	17,2	25,8	34,1	42,4	54,8	58,9	67,0	75,2
	inch	0,68	1,02	1,34	1,67	2,16	2,32	2,64	2,96

Achsaufnahme (● = rund, ■ = quadratisch; ❍ oder ❑ = optional)

25	mm	●	● / ■	■					
30	mm			●	●	●	●	●	●
40	mm			❍ / ■	● / ■	❍ / ■	■	■	❍ / ■
60	mm								■
1	inch	●	● / ■	● / ■	●	●	●	●	●
1,25	inch			●	●	●	●	●	●
1,44	inch				●	❍			●
1,5	inch			■	■	■	■	■	■
2,5	inch								■

Werkstoff: PA, Farbe: LG

LG (Hellgrau)

Alle Maß- und Toleranzangaben gelten bei einer Temperatur von 21 °C. Alle zölligen Maßangaben sind gerundet.
Detaillierte Maßangaben für Zahnräder und Wellen siehe Anhang 6.3.
Anzahl der Zahnräder (Zahnradabstand) siehe Kapitel 3.2.

Forbo
MOVEMENT SYSTEMS

S10-0 FLT PMU/S10-0 FLT PMU I38

Glatte Oberfläche für trockene Produkte

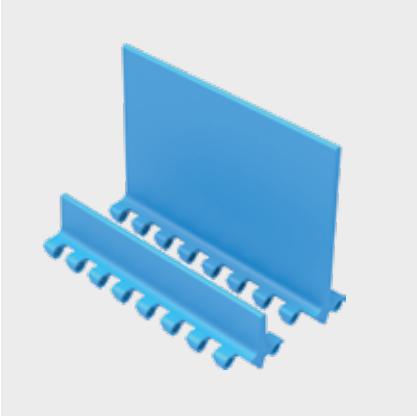

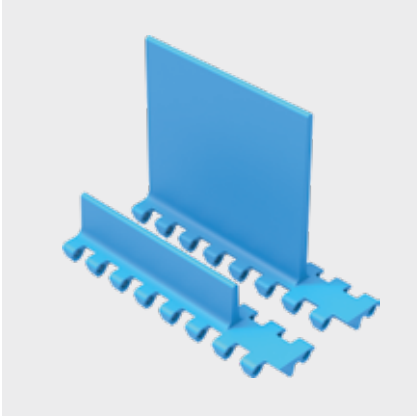

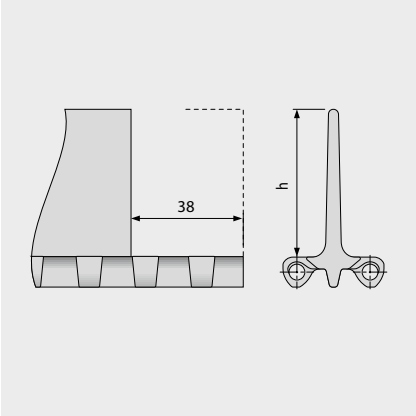

Grundlegende Daten

Werkstoff	Farbe	Höhe (h)	
		25 mm 1 inch	100 mm 4 inch
PE	LB	●/▲	●/▲
PE	WT	●/▲	●/▲
POM	LB	●/▲	●/▲
POM	WT	●/▲	●/▲
PP	LB	●/▲	●/▲
PP	WT	●/▲	●/▲

● = nicht eingerückt, ▲ = 38 mm eingerückt

Formbreite: 152 mm (6,0 in)

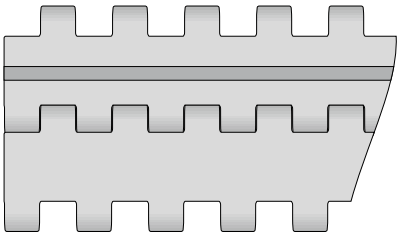

Standardanordnung S10-0 FLT PMU

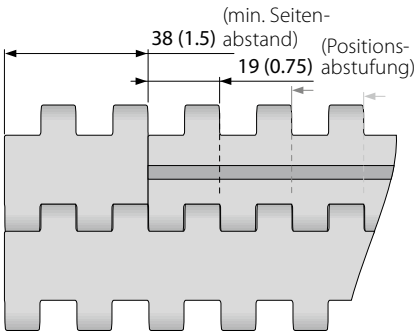

Anordnung mit randfreier Zone S10-0 FLT PMU

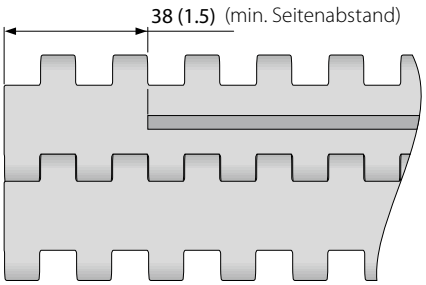

Standardanordnung S10-0 FLT PMU I38

LB (Hellblau), WT (Weiß)

Alle Maß- und Toleranzangaben gelten bei einer Temperatur von 21 °C. Informationen zu abweichenden Temperaturen finden Sie in Kapitel 4.4 „Temperatureinfluss auf die Bandabmessungen". Alle zölligen Maßangaben sind gerundet.
Hinweis: Die Verwendung von Zubehör kann die minimalen Konstruktionsradien beeinflussen. Weitere Informationen dazu finden Sie in Kapitel 6.3.

S10-0 NCL PMU/S10-0 NCL PMU I38

Antihaft-Oberfläche verbessert die Ablöseeigenschaften bei nassen und klebrigen Produkten





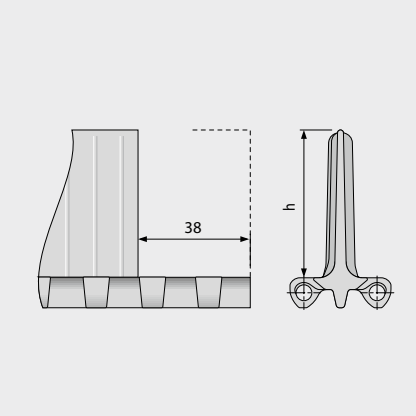

Grundlegende Daten

Werkstoff	Farbe	Höhe (h)	
		25 mm 1 inch	100 mm 4 inch
PE	LB/WT	●/▲	●/▲
PE-MD	BL	❍/△	❍
POM	LB/WT	●/▲	●/▲
POM-MD	BL	❍/△	●/△
PP	LB/WT	●/▲	●/▲
PP-MD	BL		●/▲

● = nicht eingerückt, ▲ = 38 mm eingerückt, ❍ = nicht eingerückt – optional, △ = eingerückt – optional

Formbreite: 152 mm (6,0 in)

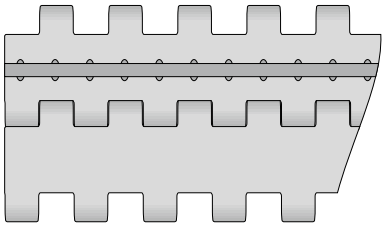

Standardanordnung S10-0 NCL PMU

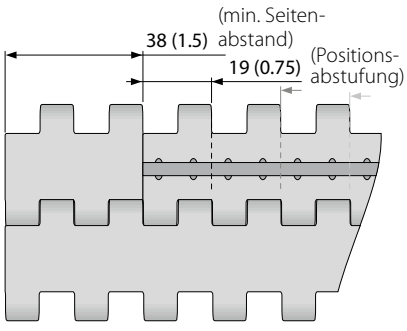

Anordnung mit randfreier Zone S10-0 NCL PMU

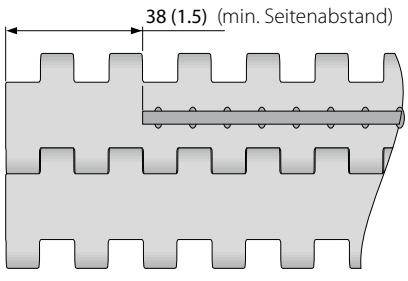

Standardanordnung S10-0 NCL PMU I38

BL (Blau), LB (Hellblau), WT (Weiß)

Alle Maß- und Toleranzangaben gelten bei einer Temperatur von 21 °C. Informationen zu abweichenden Temperaturen finden Sie in Kapitel 4.4 „Temperatureinfluss auf die Bandabmessungen". Alle zölligen Maßangaben sind gerundet.
Hinweis: Die Verwendung von Zubehör kann die minimalen Konstruktionsradien beeinflussen. Weitere Informationen dazu finden Sie in Kapitel 6.3.

S10 SG | Seitenplatten

Zum Führen von Schüttgütern (nur für h_s = 0 mm/in)



Empfohlene Laufrichtung



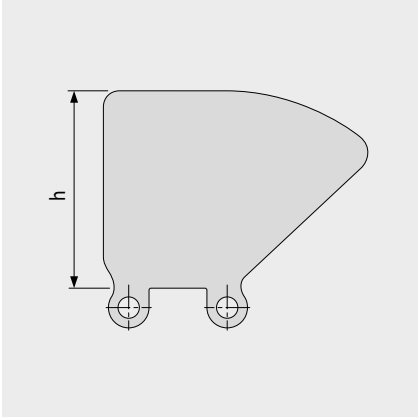

Grundlegende Daten

Werkstoff	Farbe	Höhe (h)			
		25 mm 1 inch	50 mm 2 inch	75 mm 3 inch	100 mm 4 inch
PE	LB	●	●	●	●
PE	WT	●	●	●	●
PE-MD	BL	●	●		
PP	LB	●	●	●	●
PP	WT	●	●	●	●

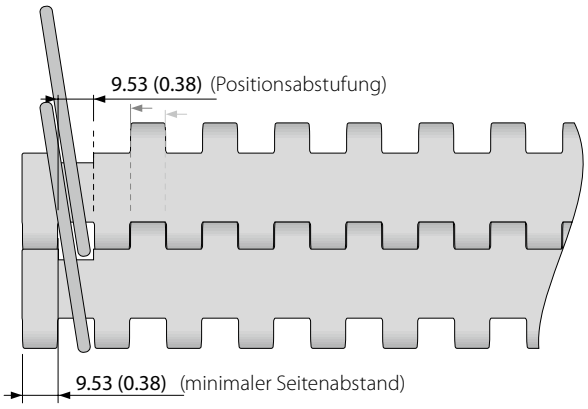

BL (Blau), LB (Hellblau), WT (Weiß)

Alle Maß- und Toleranzangaben gelten bei einer Temperatur von 21 °C. Informationen zu abweichenden Temperaturen finden Sie in Kapitel 4.4 „Temperatureinfluss auf die Bandabmessungen". Alle zölligen Maßangaben sind gerundet.
Hinweis: Die Verwendung von Zubehör kann die minimalen Konstruktionsradien beeinflussen. Weitere Informationen dazu finden Sie in Kapitel 6.3.

SERIE 10 | **HOLD DOWN TABS**

siegling prolink
modulbänder

Geradelaufendes Band | Teilung 25,4 mm (1 in)

S10 HDT | Hold Down Tabs

Für breitere Bänder, um ein Anheben des Bands bei Knickförderern zu vermeiden | als schmale Einzelmodule gefertigt, um Festigkeit, Stabilität und Reinigungsfähigkeit zu verbessern

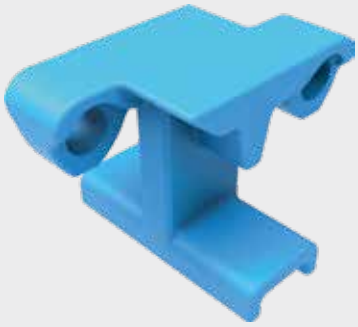

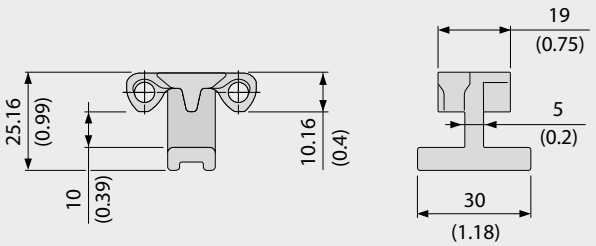

Grundlegende Daten

Werkstoff	Farbe
POM	LB
	WT

Der Einsatz von Hold Down Tabs führt zu Einschränkungen bei der Wahl von Zahnrad- und Wellengröße, weil ein ausreichender Abstand zur Welle gewährleistet werden muss (siehe Kapitel 3.3 „Hold Down Tabs“).

Beispiel

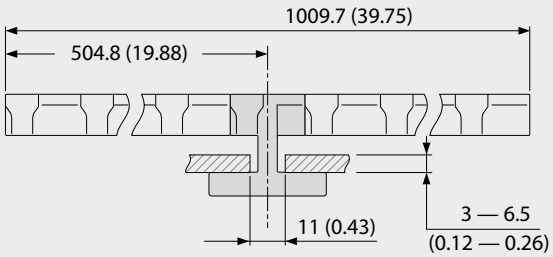

Mit HDT einsetzbare Zahnräder

Zahnradgröße (Anzahl der Zähne)	Maximale Achsaufnahme – rund		Maximale Achsaufnahme – quadratisch	
	[mm]	[in]	[mm]	[in]
Z6	NR	NR	NR	NR
Z8	15	0,75	15	0,5
Z10	35	1,25	25	1,0
Z12	50	1,75	35	1,5
Z15	70	2,75	55	2,0
Z16	80	3,0	60	2,25
Z18	95	3,5	70	2,75
Z20	110	4,25	85	3,25

LB (Hellblau), WT (Weiß)

Alle Maß- und Toleranzangaben gelten bei einer Temperatur von 21 °C. Informationen zu abweichenden Temperaturen finden Sie in Kapitel 4.4 „Temperatureinfluss auf die Bandabmessungen“. Alle zölligen Maßangaben sind gerundet.
Hinweis: Die Verwendung von Zubehör kann die minimalen Konstruktionsradien beeinflussen. Weitere Informationen dazu finden Sie in Kapitel 6.3.

LEGENDE

① Serie
S1 bis S19

② Durchlässigkeit/ Zahnradgröße
Prozentuale Durchlässigkeit Format: xx Z.B.: 20 = 20 %
Für Zahnräder: Anzahl der Zähne Format: „Z“xx Z.B.: Z12 = 12 Zähne

③ Oberflächenstruktur	
BSL	Slider Basismodul
CTP	Mit Spitznoppen
CUT	Gebogene Oberfläche
FLT	Glatte Oberfläche
FRT-OG	Friction Top ohne High-Grip-Einsatz
FRT(X)	Friction Top (Design X)
GRT	Gitterstruktur
HDK	High Deck
LRB	Querrippen
MOD	Modifizierte Modulform
NCL	Antihaft-Oberfläche
NPY	Negative Pyramide
NSK	Rutschfest
NSK2	Rutschfest, Nonwoven Variante
NTP	Mit Rundnoppen
PRR	Pin Retained Rollers
RAT	Abgerundete Auflagefläche
RRB	Erhöhte Verrippung
RSA	Reduzierte Kontaktfläche
RTP	Roller Top
SRS	Rutschhemmende Oberfläche

④ Typ	
BPU	Becherprofil
CAP	Pin-Verschluss und Bandkantenabschluss
CCW	Gegen den Uhrzeigersinn
CLP	Clip
CM	Mittenmodul
CW	Im Uhrzeigersinn
FPL	Fingerplatte
HDT	Hold Down Tab
IDL	Umlenkrolle
INS	Einsatz
PIN	Kupplungsstab
PMC	Mittenmodul mit Profil
PMU	Universalmodul mit Profil
PSP	ProSnap
PSU-0	Gebogenes Profilmodul universal, geschlossen
PSU-X	Gebogenes Profilmodul universal, x% offen
RI	High-Grip-Einsatz
REL	Verstärkungslasche (SS)
ROL	Rollen
RTR	Klemmring
SG	Modul mit Seitenplatte
SGL	Seitenplatte, links
SGR	Seitenplatte, rechts
SLI	Slider
SMA	Seitenmodul, Seite A
SMB	Seitenmodul, Seite B
SML	Seitenmodul, links
SMR	Seitenmodul, rechts
SMT	Seitenmodul, enger Kurvenradius
SMU	Seitenmodul, universal/beidseitig
SPR	Zahnrad
SPR-SP	Geteiltes Zahnrad, 2-teilig
SSL	Selbststapler Randmodul links
SSR	Selbststapler Randmodul rechts
TPL	Wendekonsole, links
TPR	Wendekonsole, rechts
UM	Universalmodul
WSC	Radstopper mittig
WSS	Radstopper seitlich

⑤ Art	
1.6	1.6 Kollapsfaktor
1.7	1.7 Kollapsfaktor
2.2	2.2 Kollapsfaktor
2.2 G	2.2 Kollapsfaktor, geführt
A90	Rollen im 90°-Winkel zur Förderrichtung
BT	Lagerzapfen
DR	Zweireihiges Zahnrad
F1, F2, F3 …	Kollapsfaktor-Module
G	Geführt
GT	Führungsstege
HD	Hold Down
HR	schwer entfernbarer Kupplungsstab
Ixx	xx = eingerückt in mm
RG	Von außen geführt
SG	Seitenplatte
SP	Geteiltes Zahnrad
ST	Verstärkt
V2	Version 2, Indikator für Designaktualisierung

⑥ Werkstoff	
PA	Polyamid
PA-FR	Polyamid flammhemmend
PA-FRHC	Polyamid, flamm-hemmend, hochleitfähig
PA-HT	Polyamid, hoch-temperaturbeständig
PBT	Polybutylenterephthalat
PE	Polyethylen
PE-I	PE, stoßfest
PE-MD	PE, metalldetektierbar
PK	Verschleißresistenter und stoßfester Kunststoff
PLX	PK für Kupplungsstäbe mit geringem Durchmesser (hoher Biegewiderstand)
POM	Polyoxymethylen (Polyacetal)
POM-CR	POM, schnittfest
POM-HC	POM, hochleitfähig
POM-MD	POM, metalldetektierbar
POM-PE	POM-Seitenmodule + PE-Mittenmodule
POM-PP	POM-Seitenmodule + PP-Mittenmodule
PP	Polypropylen
PP-MD	PP, metalldetektierbar
PP-SW	PP, dampf- und heiß-wasserbeständig
PXX-HC	Selbstlöschender, hoch-leitfähiger Werkstoff
R1	TPE 80 Shore A, PP
R2	EPDM 80 Shore A, vulkanisiert
R3	TPE 70 Shore A, POM
R4	TPE 86 Shore A, PP
R5	TPE 52 Shore A, PP
R6	TPE 63 Shore A, POM
R7	TPE 50 Shore A, PP
R8	TPE 55 Shore A, PE
R11	TPE 50 Shore A, POM
SER	Selbstlöschendes TPE
SS	Rostfreier Edelstahl
SSS	Rostfreier Stahl, säurebeständig
TPC1	Thermoplastisches Copolyester
-HA	Unterstützt das HACCP-Konzept
HW	Hochverschleißfester Werkstoff

⑦ Farbe*	
AT	Anthrazit
BG	Beige
BK	Schwarz
BL	Blau
DB	Dunkelblau
GN	Grün
LB	Hellblau
LG	Hellgrau
OR	Orange
RE	Rot
TQ	Türkis
UC	Keine Farbe
WT	Weiß
YL	Gelb

⑧ Höhe/Durchmesser/ Achsaufnahme
Höhe in mm (in) Format: Hxxx Kupplungsstab-Durchmesser in mm (in) Format: Dxxx
Achsaufnahme: SQ (= quadratisch) oder RD (= rund) Angabe in Millimeter oder Zoll Format: SQxxMM oder RDxxIN

⑨ Länge/Breite
Kupplungsstab-Länge in mm (in) Format: Lxxx Modulbreite in mm (in) Format: Wxxx REL in mm eine Dezimalstelle Format: Wx.x

* Die serienspezifischen Standardfarben entnehmen Sie bitte der Werkstofftabelle des jeweiligen Bandtyps im Kapitel 1.2. Zahlreiche weitere Farben sind auf Anfrage erhältlich. Druck-, produktions- und werkstofftechnisch bedingt sind Farbabweichungen möglich.