AUSZUG AUS
PROLINK TECHNISCHES HANDBUCH

05/26 (Best.-Nr. 888)

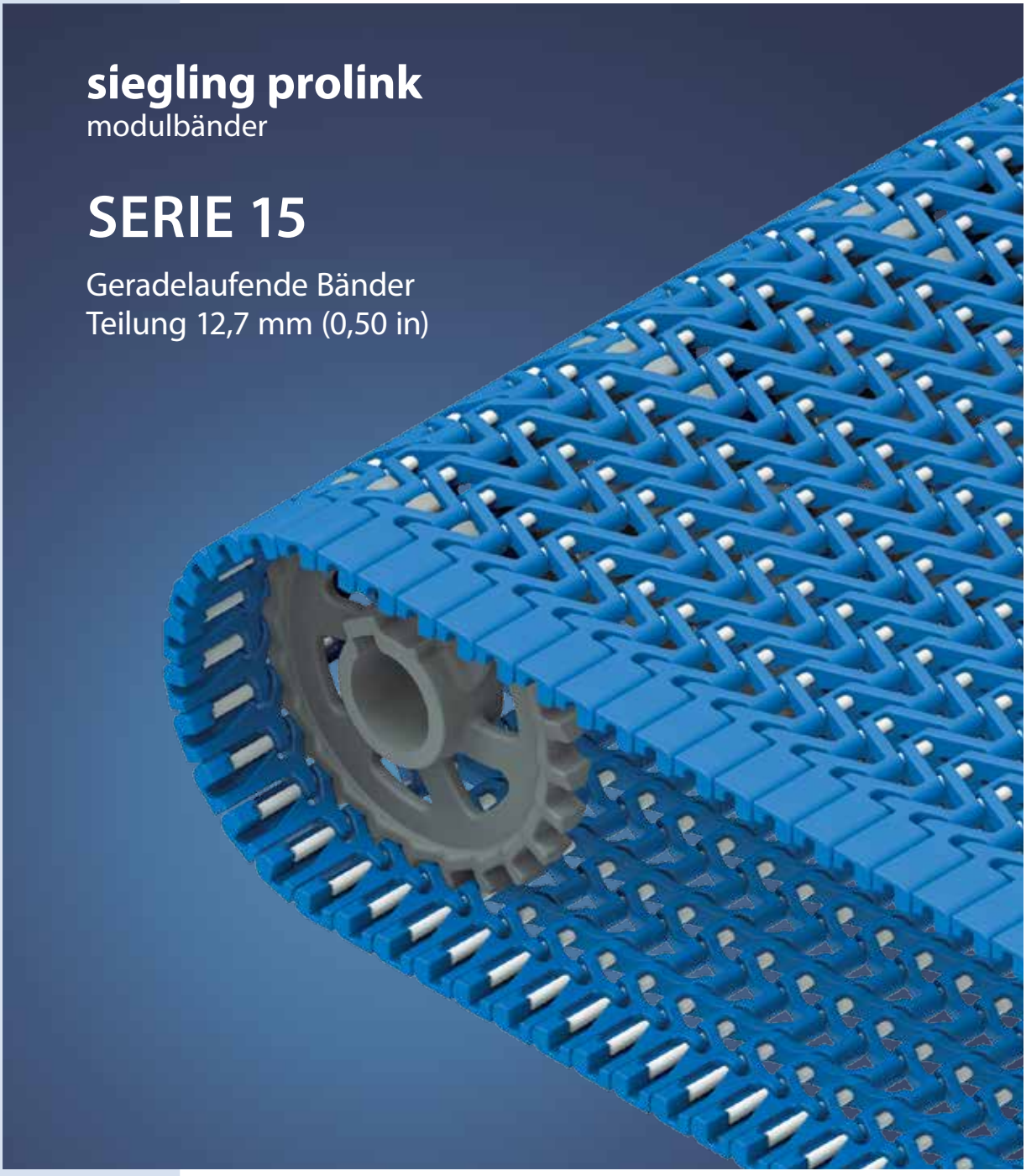

Forbo Siegling GmbH
Lilienthalstraße 6/8, D-30179 Hannover
Telefon +49 511 6704 0
www.forbo-siegling.com, siegling@forbo.com

Best.-Nr. 888-1_1.2_S15

SERIE 15 | **ÜBERSICHT**

siegling prolink
modulbänder

Geradelaufende Bänder | Teilung 12,7 mm (0,50 in)

Bänder für den Transport leichter Güter in Lebensmittelanwendungen mit einer Messerkante von 12,7 mm (0,5 in)

Seitenansicht: Maßstab 1:1

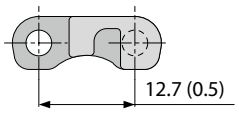

Konstruktionsmerkmale

- minimale Teilung und große Durchlässigkeit für optimale Luftzirkulation
- konkav gebogene Unterseite sorgt für ruhigen und sanften Produkttransport, wenn das Band über eine Messerkante mit Durchmesser 12,7 mm (0,5 in) gezogen wird.
- offene Scharnierkonstruktion verbessert die Hygiene
- schmale Breitenstufungen (25 mm) bieten überlegene Abstützung der Produkte
- feste und robuste Kantenkonstruktion mit verbesserter Arretierung des Kupplungsstabs
- Kupplungsstab ohne Kopf vereinfacht (De-)Montage
- Zahnräder mit großen, robusten Zähnen garantieren eine optimale Kraftübertragung und lange Lebensdauer

Grundlegende Daten

Teilung	12,7 mm (0,50 in)
Bandbreite min.	203,2 mm (8 in)
Breitenstufungen	25,4 mm (1 in)
Kupplungsstäbe	3,4 mm (0,13 in) aus Kunststoff (PBT, PP). Einteilig bis Bandbreite 4000 mm (157,5 in).

Verfügbare Oberflächenstruktur und Durchlässigkeitsgrade

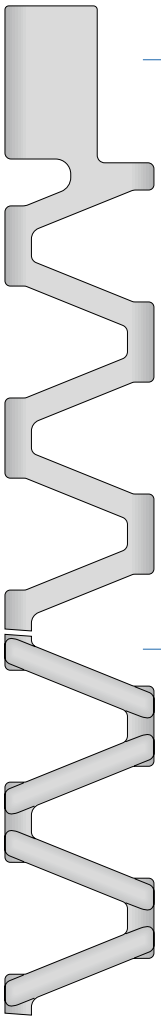

S15-47 GRT
Durchlässige (47 %) Oberfläche, Gitterstruktur

S15-47 RSA
Durchlässige (47 %) Oberfläche, Gitterstruktur mit reduzierter Kontaktfläche

Zahnräder
In verschiedenen Größen mit runder oder quadratischer Achsaufnahme



NSF Certified

NSF-konform von folgenden zertifizierten Forbo-Werken: Huntersville (USA), Malacky (Slowakei), Tlalnepantla (Mexiko)

SERIE 15 | **BANDTYPEN**

siegling prolink
modulbänder

Geradelaufendes Band | Teilung 12,7 mm (0,50 in)

S15-47 GRT | durchlässige (47 %) Oberfläche | Gitterstruktur

Durchlässigkeit von 47 % für eine hervorragende Luftzirkulation und Drainage | 31 % Kontaktfläche (größte Öffnung: Ø = 8,5 mm/0,33 in) | glatte Oberfläche | leicht zu reinigen

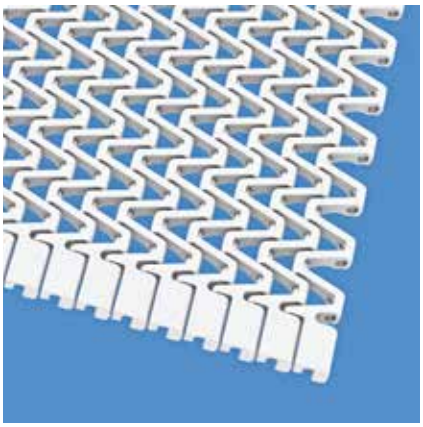

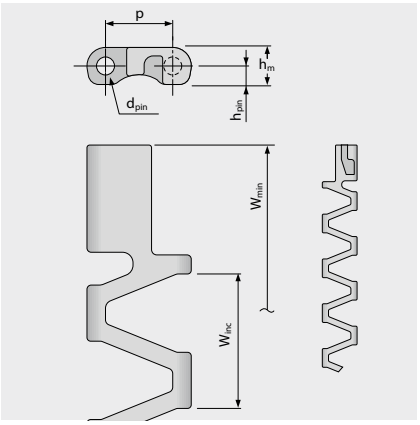

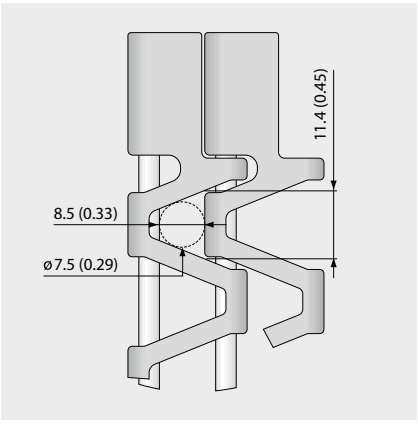

Bandmaße

	p	d_{pin}	h_m	h_{pin}	h_s	W_{min}	W_{inc}	W_{tol}	Mindestradien[1]				
	Teilung	Kupplungs-stab Ø	Dicke	Position Kupplungs-stab	Höhe	Breite min.	Breiten-stufung	Breiten-toleranz [%]	r1 C_c x W_B	r2	r3	r4	r5
mm	12,7	3,4	7,0	3,5	–	203,2	25,4	±0,20	–	6,4	25,4	38,1	12,7
inch	0,5	0,13	0,28	0,14	–	8,0	1,0	±0,20	–	0,25	1,0	1,5	0,5

Als Standardwerkstoff verfügbar[3]

Band		Kupplungsstab		nom. Bandzugkraft, Geraden		Gewicht		Breiten-abweichung	Temperatur		Zertifikate[2]		
Werkstoff	Farbe	Werkstoff	Farbe	[N/mm]	[lb/ft]	[kg/m²]	[lb/ft²]	[%]	[°C]	[°F]	FDA	EU	MHLW
PA*	BL	PBT	UC	4,5	308	3,7	0,75	0,4	-40/120	-40/248	●	●	●
POM	BL	PBT	UC	5	343	4,3	0,88	-0,4	-45/90	-49/194	●	●	●
POM	WT	PBT	UC	5	343	4,3	0,88	-0,4	-45/90	-49/194	●	●	●
PP	BL	PP	WT	2,5	171	2,8	0,58	-1,0	5/100	41/212	●	●	●
PP	WT	PP	WT	2,5	171	2,8	0,58	-1,0	5/100	41/212	●	●	●
Optional													
PP	BL	PBT	UC	2,8	192	2,8	0,58	-1,0	5/100	41/212	●	●	●
PP	WT	PBT	UC	2,8	192	2,8	0,58	-1,0	5/100	41/212	●	●	●

* Die Werte gelten für trockene Umgebungsbedingungen (RH < 50 %). Modulbänder aus PA-Material absorbieren Wasser in nasser Umgebung, wodurch sie sich ausdehnen und die nominale Bandzugkraft verringert wird.

■ BL (Blau), □ UC (Keine Farbe), □ WT (Weiß)

Alle Maß- und Toleranzangaben gelten bei einer Temperatur von 21 °C. Informationen zu abweichenden Temperaturen finden Sie in Kapitel 4.4 „Temperatureinfluss auf die Bandabmessungen". Alle zölligen Maßangaben sind gerundet.

[1] Kurvenradien: r1 = Kurveninnenradius, r2 = Umlenkradius, r3 = Einschnürrollenradius, r4 = Führungsleistenradius, r5 = Stützrollenradius

[2] Konform mit der Verordnung 21 CFR der FDA | Konform mit den Richtlinien (EU) 10/2011 und (EG) 1935/2004 in Bezug auf die verwendeten Rohstoffe und Migrationsgrenzwerte | Konform mit der japanischen MHLW Verordnung 370

● = Verfügbar | – = Nicht verfügbar | Leere Zelle = nicht getestet

[3] Weitere Werkstoffe und Farben auf Anfrage erhältlich

forbo
MOVEMENT SYSTEMS

SERIE 15 | **BANDTYPEN**

siegling prolink
modulbänder

Geradelaufendes Band | Teilung 12,7 mm (0,50 in)

S15-47 RSA | durchlässige (47 %) Oberfläche | reduzierte Kontaktfläche

Durchlässigkeit von 47 % für eine hervorragende Luftzirkulation und Drainage | 20 % Kontaktfläche (größte Öffnung: Ø = 8,5 mm/0,33 in) | glatte Oberfläche | leicht zu reinigen

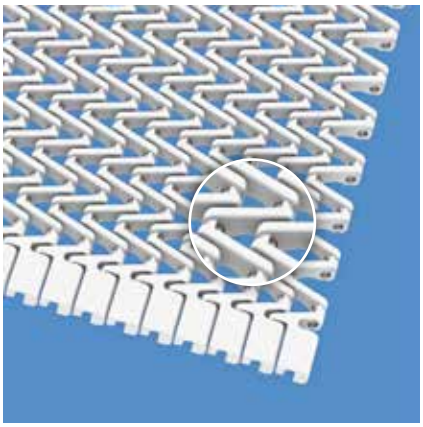

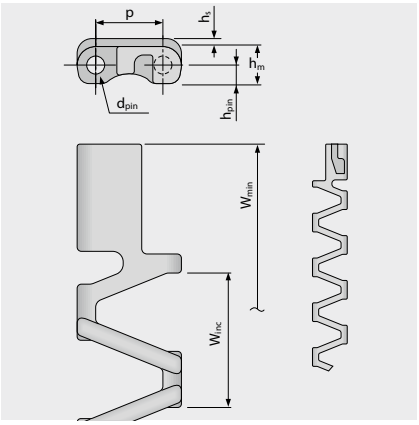

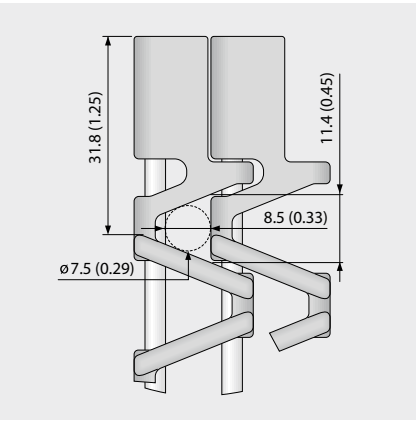

Bandmaße

	p	d_{pin}	h_m	h_{pin}	h_s	W_{min}	W_{inc}	W_{tol}	Mindestradien[1]				
	Teilung	Kupplungs-stab Ø	Dicke	Position Kupplungs-stab	Höhe	Breite min.	Breiten-stufung	Breiten-toleranz [%]	r1 C_c x W_B	r2	r3	r4	r5
mm	12,7	3,4	7,0	3,5	1,5	203,2	25,4	±0,20	–	6,4	25,4	38,1	12,7
inch	0,5	0,13	0,28	0,14	0,06	8,0	1,0	±0,20	–	0,25	1,0	1,5	0,5

Als Standardwerkstoff verfügbar [3]

Band		Kupplungsstab		nom. Bandzugkraft, Geraden		Gewicht		Breiten-abweichung	Temperatur		Zertifikate[2]		
Werkstoff	Farbe	Werkstoff	Farbe	[N/mm]	[lb/ft]	[kg/m²]	[lb/ft²]	[%]	[°C]	[°F]	FDA	EU	MHLW
POM	BL	PBT	UC	5	343	5,2	1,07	-0,4	-45/90	-49/194	●	●	●
POM	WT	PBT	UC	5	343	5,2	1,07	-0,4	-45/90	-49/194	●	●	●
PP	BL	PP	WT	2,5	171	3,4	0,7	-1,0	5/100	41/212	●	●	●
Optional													
PA*	BL	PBT	UC	4,5	308	4,5	0,91	0,4	-40/120	-40/248	●	●	●
PP	BL	PBT	UC	2,8	192	3,4	0,7	-1,0	5/100	41/212	●	●	●
PP	WT	PBT	UC	2,8	192	3,4	0,7	-1,0	5/100	41/212	●	●	●
PP	WT	PP	WT	2,5	171	3,4	0,7	-1,0	5/100	41/212	●	●	●

* Die Werte gelten für trockene Umgebungsbedingungen (RH < 50 %). Modulbänder aus PA-Material absorbieren Wasser in nasser Umgebung, wodurch sie sich ausdehnen und die nominale Bandzugkraft verringert wird.

■ BL (Blau), □ UC (Keine Farbe), □ WT (Weiß)

Alle Maß- und Toleranzangaben gelten bei einer Temperatur von 21 °C. Informationen zu abweichenden Temperaturen finden Sie in Kapitel 4.4 „Temperatureinfluss auf die Bandabmessungen". Alle zölligen Maßangaben sind gerundet.

[1] Kurvenradien: r1 = Kurveninnenradius, r2 = Umlenkradius, r3 = Einschnürrollenradius, r4 = Führungsleistenradius, r5 = Stützrollenradius

[2] Konform mit der Verordnung 21 CFR der FDA | Konform mit den Richtlinien (EU) 10/2011 und (EG) 1935/2004 in Bezug auf die verwendeten Rohstoffe und Migrationsgrenzwerte | Konform mit der japanischen MHLW Verordnung 370

● = Verfügbar | – = Nicht verfügbar | Leere Zelle = nicht getestet

[3] Weitere Werkstoffe und Farben auf Anfrage erhältlich

forbo
MOVEMENT SYSTEMS

Geradelaufendes Band | Teilung 12,7 mm (0,50 in)

S15 SPR | Zahnräder



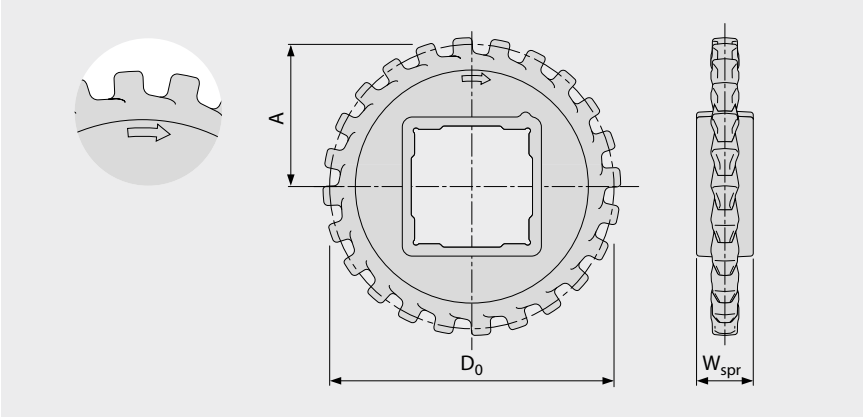

Wichtige Abmessungen

Zahnradgröße (Anzahl der Zähne)		Z12	Z14	Z17	Z19	Z24	Z36
W_{spr}	mm	20,0	20,0	20,0	20,0	20,0	20,0
	inch	0,79	0,79	0,79	0,79	0,79	0,79
D_0	mm	50,6	58,9	71,3	79,6	100,4	150,3
	inch	1,99	2,32	2,81	3,13	3,95	5,92
A_{max}	mm	21,8	25,9	32,1	36,3	46,7	71,6
	inch	0,86	1,02	1,26	1,43	1,84	2,82
A_{min}	mm	21,0	25,3	31,6	35,8	46,3	71,4
	inch	0,83	1,00	1,24	1,41	1,82	2,81

Achsaufnahme (● = rund, ■ = quadratisch)

20	mm		●	●			
25	mm	● / ■	●	●	● / ■	●	●
30	mm		●	●			
40	mm					■	■
0,75	inch		●	●			
1	inch	● / ■	● / ■	● / ■	● / ■	●	●
1,25	inch		●	●			
1,5	inch					■	■

Werkstoff: PA, Farbe: LG

LG (Hellgrau)

Alle Maß- und Toleranzangaben gelten bei einer Temperatur von 21 °C. Alle zölligen Maßangaben sind gerundet.
Detaillierte Maßangaben für Zahnräder und Wellen siehe Anhang 6.3.
Anzahl der Zahnräder (Zahnradabstand) siehe Kapitel 3.2.

LEGENDE

① Serie
S1 bis S19

② Durchlässigkeit/ Zahnradgröße
Prozentuale Durchlässigkeit Format: xx Z.B.: 20 = 20 %
Für Zahnräder: Anzahl der Zähne Format: „Z“xx Z.B.: Z12 = 12 Zähne

③ Oberflächenstruktur	
BSL	Slider Basismodul
CTP	Mit Spitznoppen
CUT	Gebogene Oberfläche
FLT	Glatte Oberfläche
FRT-OG	Friction Top ohne High-Grip-Einsatz
FRT(X)	Friction Top (Design X)
GRT	Gitterstruktur
HDK	High Deck
LRB	Querrippen
MOD	Modifizierte Modulform
NCL	Antihaft-Oberfläche
NPY	Negative Pyramide
NSK	Rutschfest
NSK2	Rutschfest, Nonwoven Variante
NTP	Mit Rundnoppen
PRR	Pin Retained Rollers
RAT	Abgerundete Auflagefläche
RRB	Erhöhte Verrippung
RSA	Reduzierte Kontaktfläche
RTP	Roller Top
SRS	Rutschhemmende Oberfläche

④ Typ	
BPU	Becherprofil
CAP	Pin-Verschluss und Bandkantenabschluss
CCW	Gegen den Uhrzeigersinn
CLP	Clip
CM	Mittenmodul
CW	Im Uhrzeigersinn
FPL	Fingerplatte
HDT	Hold Down Tab
IDL	Umlenkrolle
INS	Einsatz
PIN	Kupplungsstab
PMC	Mittenmodul mit Profil
PMU	Universalmodul mit Profil
PSP	ProSnap
PSU-0	Gebogenes Profilmodul universal, geschlossen
PSU-X	Gebogenes Profilmodul universal, x% offen
RI	High-Grip-Einsatz
REL	Verstärkungslasche (SS)
ROL	Rollen
RTR	Klemmring
SG	Modul mit Seitenplatte
SGL	Seitenplatte, links
SGR	Seitenplatte, rechts
SLI	Slider
SMA	Seitenmodul, Seite A
SMB	Seitenmodul, Seite B
SML	Seitenmodul, links
SMR	Seitenmodul, rechts
SMT	Seitenmodul, enger Kurvenradius
SMU	Seitenmodul, universal/beidseitig
SPR	Zahnrad
SPR-SP	Geteiltes Zahnrad, 2-teilig
SSL	Selbststapler Randmodul links
SSR	Selbststapler Randmodul rechts
TPL	Wendekonsole, links
TPR	Wendekonsole, rechts
UM	Universalmodul
WSC	Radstopper mittig
WSS	Radstopper seitlich

⑤ Art	
1.6	1.6 Kollapsfaktor
1.7	1.7 Kollapsfaktor
2.2	2.2 Kollapsfaktor
2.2 G	2.2 Kollapsfaktor, geführt
A90	Rollen im 90°-Winkel zur Förderrichtung
BT	Lagerzapfen
DR	Zweireihiges Zahnrad
F1, F2, F3 …	Kollapsfaktor-Module
G	Geführt
GT	Führungsstege
HD	Hold Down
HR	schwer entfernbarer Kupplungsstab
Ixx	xx = eingerückt in mm
RG	Von außen geführt
SG	Seitenplatte
SP	Geteiltes Zahnrad
ST	Verstärkt
V2	Version 2, Indikator für Designaktualisierung

⑥ Werkstoff	
PA	Polyamid
PA-FR	Polyamid flammhemmend
PA-FRHC	Polyamid, flamm-hemmend, hochleitfähig
PA-HT	Polyamid, hoch-temperaturbeständig
PBT	Polybutylenterephthalat
PE	Polyethylen
PE-I	PE, stoßfest
PE-MD	PE, metalldetektierbar
PK	Verschleißresistenter und stoßfester Kunststoff
PLX	PK für Kupplungsstäbe mit geringem Durchmesser (hoher Biegewiderstand)
POM	Polyoxymethylen (Polyacetal)
POM-CR	POM, schnittfest
POM-HC	POM, hochleitfähig
POM-MD	POM, metalldetektierbar
POM-PE	POM-Seitenmodule + PE-Mittenmodule
POM-PP	POM-Seitenmodule + PP-Mittenmodule
PP	Polypropylen
PP-MD	PP, metalldetektierbar
PP-SW	PP, dampf- und heiß-wasserbeständig
PXX-HC	Selbstlöschender, hoch-leitfähiger Werkstoff
R1	TPE 80 Shore A, PP
R2	EPDM 80 Shore A, vulkanisiert
R3	TPE 70 Shore A, POM
R4	TPE 86 Shore A, PP
R5	TPE 52 Shore A, PP
R6	TPE 63 Shore A, POM
R7	TPE 50 Shore A, PP
R8	TPE 55 Shore A, PE
R11	TPE 50 Shore A, POM
SER	Selbstlöschendes TPE
SS	Rostfreier Edelstahl
SSS	Rostfreier Stahl, säurebeständig
TPC1	Thermoplastisches Copolyester
-HA	Unterstützt das HACCP-Konzept
HW	Hochverschleißfester Werkstoff

⑦ Farbe*	
AT	Anthrazit
BG	Beige
BK	Schwarz
BL	Blau
DB	Dunkelblau
GN	Grün
LB	Hellblau
LG	Hellgrau
OR	Orange
RE	Rot
TQ	Türkis
UC	Keine Farbe
WT	Weiß
YL	Gelb

⑧ Höhe/Durchmesser/ Achsaufnahme
Höhe in mm (in) Format: Hxxx Kupplungsstab-Durchmesser in mm (in) Format: Dxxx
Achsaufnahme: SQ (= quadratisch) oder RD (= rund) Angabe in Millimeter oder Zoll Format: SQxxMM oder RDxxIN

⑨ Länge/Breite
Kupplungsstab-Länge in mm (in) Format: Lxxx Modulbreite in mm (in) Format: Wxxx REL in mm eine Dezimalstelle Format: Wx.x

* Die serienspezifischen Standardfarben entnehmen Sie bitte der Werkstofftabelle des jeweiligen Bandtyps im Kapitel 1.2. Zahlreiche weitere Farben sind auf Anfrage erhältlich. Druck-, produktions- und werkstofftechnisch bedingt sind Farbabweichungen möglich.