siegling blizzard®
verbindungsgeräte

DER NEUE MASSSTAB FÜR RATIONELLES ENDLOSHEIZEN **SIEGLING BLIZZARD HC 120/40**



WELT-NEUHEIT **LUFT-GEKÜHLT**

Siegling – total belting solutions

Forbo MOVEMENT SYSTEMS

DER NEUE MASSSTAB FÜR RATIONELLES ENDLOSHEIZEN: **SIEGLING BLIZZARD HC 120/40**



Mit einfachem Handling und sehr kurzen Zykluszeiten setzt die Siegling Blizzard HC neue Maßstäbe für Qualität und Geschwindigkeit beim Endlosheizen von Siegling Extremultus Riemen der Aramid und Polyester Reihe sowie schmalen Siegling Transilon Bändern.

Das ergonomisch gestaltete Gerät ist für Dauerbetrieb ausgelegt und nach dem Anschluss an das Stromnetz sofort betriebsbereit. Nach dem Eingeben von Heiztemperatur, Haltezeit und Abkühltemperatur startet der automatische Programmablauf beliebig oft auf Knopfdruck.

Automatisches Heizen und Kühlen in einem Gerät

- vermeidet Fehler in der Handhabung,
- spart nach dem Heizen das Umsetzen von Riemen und Formschuh in eine Kühlzange,
- ist hochproduktiv durch kurze Zykluszeiten,
- liefert hervorragende Verbindungsergebnisse mit hoher Wiederholgenauigkeit.

Formschuh mit Riemen einlegen, Programmablauf starten

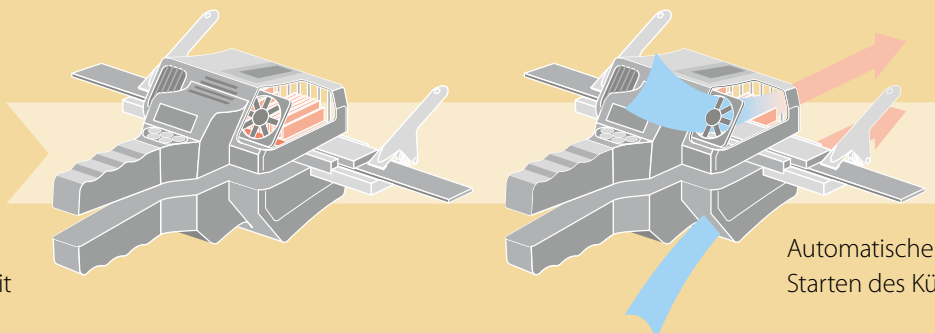

Automatisches Aufheizen und Einhalten der Heizzeit

Automatisches Starten des Kühlvorgangs

Besonderheiten

Integrierte Luftkühlung
(keine Kühlzange erforderlich)

Integrierte Steuerung
mit intuitiver Bedienung



Selbst arretierende Formschuhe für einfaches Einlegen (vorhandene Formschuhe können weiterverwendet werden)



Robuste Konstruktion
mit ergonomischer Formgebung; für Dauerbetrieb ausgelegt

Technische Daten

		Blizzard HC 120/40
Bandbreite maximal	[mm]	40
Banddicke	[mm]	1,3–3,2
Z-Verbindungen	[mm]	35:5,75 35:11,5 70:11,5 110:11,5
Heiztemperatur maximal	[°C]	210
Gesamtgewicht	[kg]	2,0
Maße (B x L x H)	[mm]	145 x 310 x 130

Anschlussanforderungen (alternativ)		
1 Phase (Art.-Nr. 870187)	[V/Hz]	230/50
1 Phase (Art.-Nr. 870188)	[V/Hz]	115/60

Formschuhe für Blizzard HC 120/40

	für Banddicken 1,3 – 3,2 mm	für Banddicken 2,5 – 5,0 mm
Bandbreite [mm]	Art.-Nr.	Art.-Nr.
12	870216	870451
13	870438	–
15	870170	870452
16	870439	–
20	870108	870453
22	870176	870454
24	870112	870455
25	870113	870456
28	870179	870457
29	870217	870458
30	870167	870459
35	870180	870460
38	870181	870461
40	870168	870462
Klemme	870951	870951

Lieferumfang

Lieferung in gepolsterter Transporttasche

- selbst arretierende Formschuhe können in beliebiger Breite von ca. 10 bis 40 mm Breite geordert werden (vorhandene Forbo Siegling Standard Formschuhe verwendbar)
- als Set mit kompakter Stanze lieferbar



Formschuh mit endlosgeheiztem Riemen entnehmen

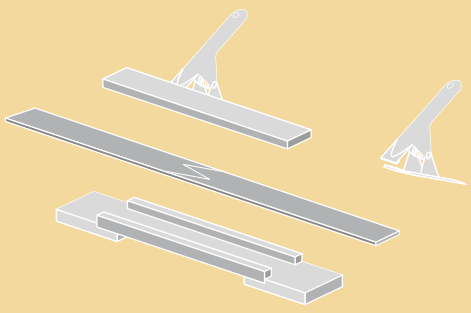

HC 120/40 | Das Video
Vorstellung der Heizzange, des Arbeitsablaufs und des Lieferumfanges im Überblick
www.youtube.com/watch?v=e2o6xgC_S5A

HC 120/40 | Die Webapp
Gerätedaten, Schritt für Schritt Anleitung, aktuelle bandspezifische Heizparameter für Ihre Arbeit vor Ort
https://blizzard-hc120-40.forbo.com/

Siegling – total belting solutions

Engagierte Menschen, qualitätsorientierte Organisation und Fertigungsabläufe sichern den konstant hohen Standard unserer Produkte und Dienstleistungen.

Forbo Movement Systems arbeitet nach den Prinzipien des Total-Quality-Management. Unser Qualitätsmanagement-system nach ISO 9001 ist an allen Produktions- und Konfektionierungsstandorten zertifiziert. Darüber hinaus verfügen zahlreiche Standorte über das Umweltmanagement-Zertifikat nach ISO 14001.

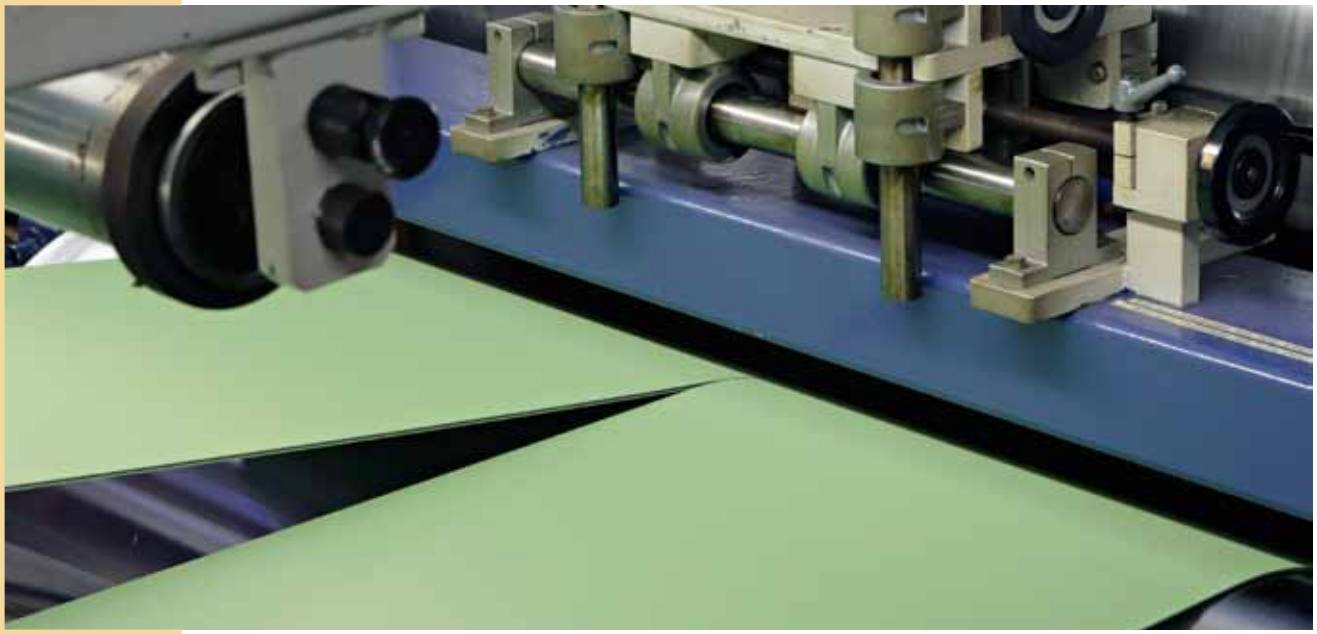



Forbo Siegling Service – jederzeit, überall

Forbo Siegling beschäftigt in der Firmengruppe rund 2.400 Mitarbeiterinnen und Mitarbeiter. Unsere Produkte werden weltweit in zehn Produktionsstätten hergestellt. Gesellschaften und Landesvertretungen mit Materiallägern und Werkstätten finden Sie in über 80 Ländern. Forbo Siegling Servicestationen gibt es in mehr als 300 Orten der Welt.

Forbo Siegling GmbH
Lilienthalstraße 6/8, D-30179 Hannover
Telefon +49 511 6704 0
www.forbo-siegling.com, siegling@forbo.com

MOVEMENT SYSTEMS

Best.-Nr. 330-1
01/23 · UDH · Nachdruck, Vervielfältigung – auch auszugsweise – nur mit unserer Genehmigung. Änderungen vorbehalten.