AUSZUG AUS
PROLINK TECHNISCHES HANDBUCH

05/26 (Best.-Nr. 888)

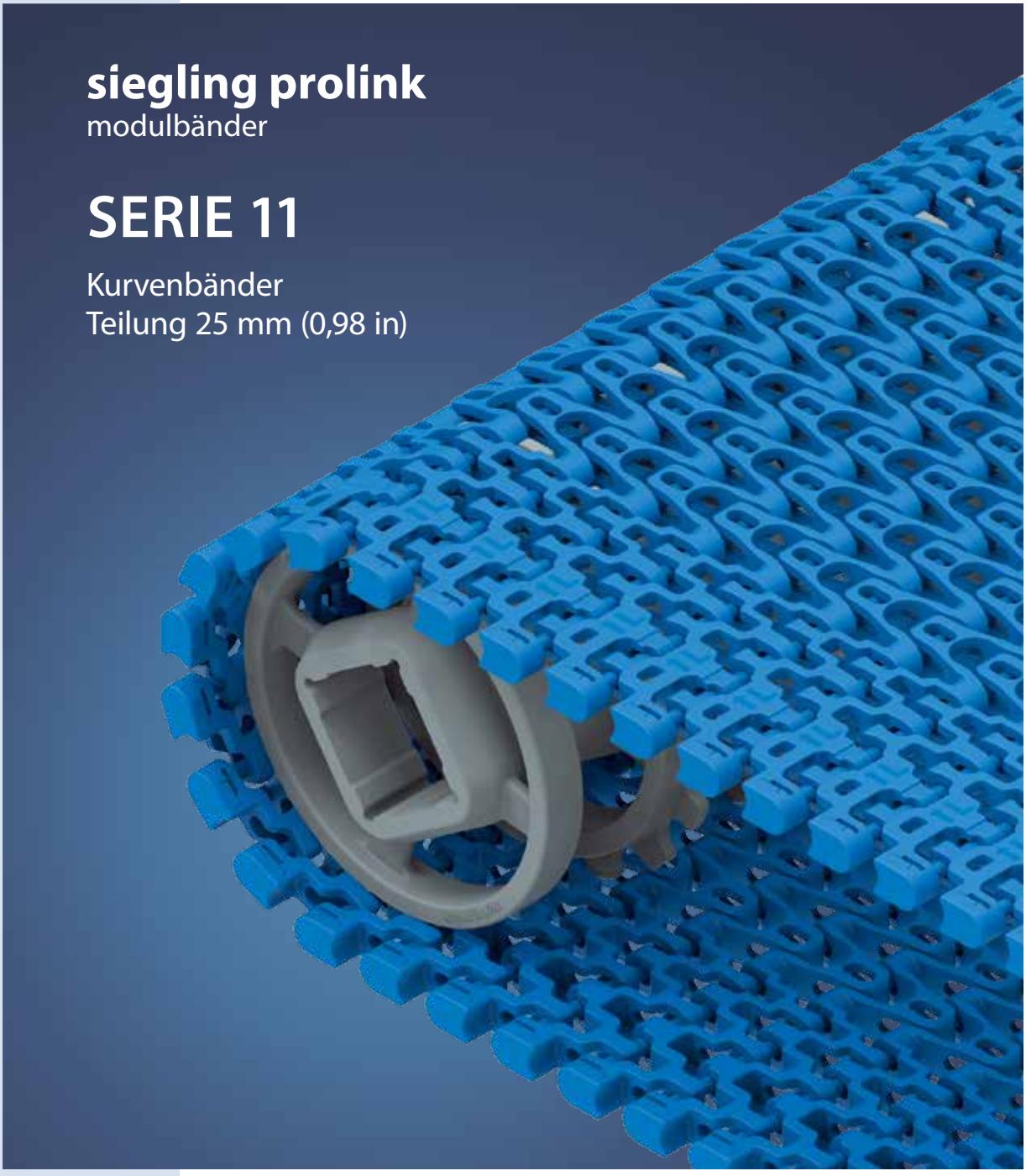

Forbo Siegling GmbH
Lilienthalstraße 6/8, D-30179 Hannover
Telefon +49 511 6704 0
www.forbo-siegling.com, siegling@forbo.com

Best.-Nr. 888-1_1.2_S11

SERIE 11 | **ÜBERSICHT**

Kurvenbänder | Teilung 25 mm (0,98 in)

siegling prolink
modulbänder

Bänder für den Transport leichter Güter (Lebensmittel und andere)

Seitenansicht: Maßstab 1:1

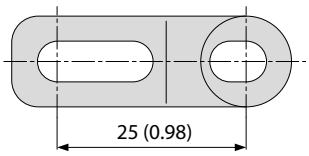

Konstruktionsmerkmale

- durchlässige (45 %) Oberfläche für eine hervorragende Kühlung und Drainage
- leichte Bauweise (Kupplungsstäbe aus Kunststoff)
- für enge Kurvenradien; Minimum: 1,4 x Bandbreite
- am Außenmodul fixierte Kupplungsstäbe, um Bandverformungen vorzubeugen und Störstellen an der Bandkante zu vermeiden
- für gerade und kurvige Förderstrecken
- optimale Kraftübertragung durch nach innen versetzte Zahnräder, Bandunterstützung außen durch Umlenkrollen

Grundlegende Daten

Teilung	25 mm (0,98 in)
Bandbreite min.	175 mm (6,9 in)
Bandbreite max.	1000 mm (39,37 in)
Breitenstufungen	25 mm (0,98 in)
Kupplungsstäbe	5 mm (0,2 in) aus Kunststoff (PBT) Combo: 5 mm (0,2 in) aus rostfreiem Edelstahl

Verfügbare Oberflächenstruktur und Durchlässigkeitsgrade

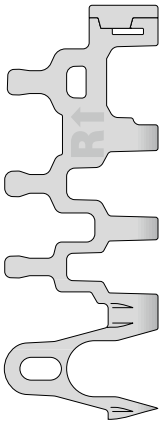

S11-45 GRT
Durchlässige (45 %), gitterförmige Oberfläche mit auswechselbaren Caps

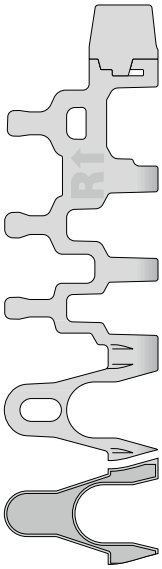

S11-45 GRT HD
Durchlässige (45 %), gitterförmige Oberfläche mit auswechselbaren Hold Down Caps

S11-33 FRT2
Glatte, durchlässige Oberfläche (33 % bei Komplettanwendung von FRT2) mit Friction Top

Zahnräder/Umlenkrollen
in verschiedenen Größen mit runder oder quadratischer Achsaufnahme

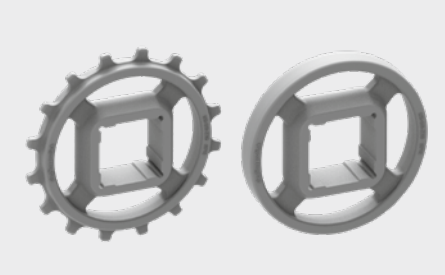

Profile
in verschiedenen Höhen und Ausführungen für die Steigförderung



SERIE 11 | **BANDTYPEN**

siegling prolink
modulbänder

Kurvenband | Teilung 25 mm (0,98 in) | $C_C = 1,4$

S11-45 GRT | durchlässige (45 %) Oberfläche | Gitterstruktur

Durchlässige (45 %) Oberfläche für hervorragende Luftzirkulation und Drainage | 42 % Kontaktfläche (größte Öffnung: Ø = 9,2 mm/0,36 in) | Gitterstruktur mit robusten, austauschbaren Caps an den Bandkanten | Kollapsfaktor (C_C) = 1,4

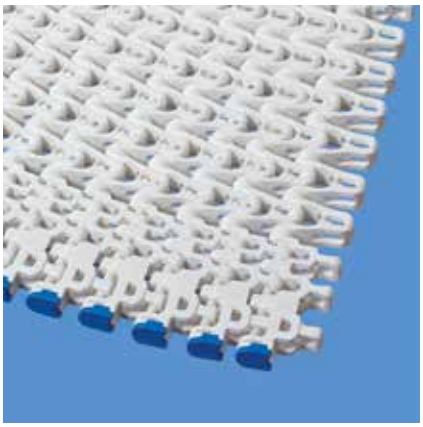

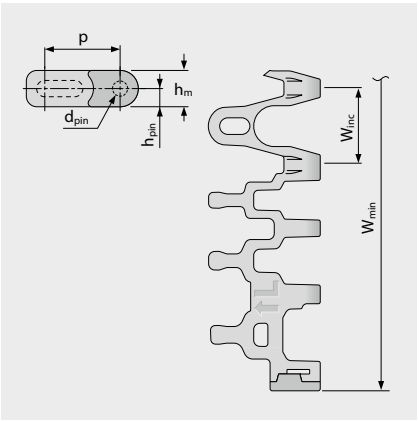

Ausführungsspezifische Abmessungen [mm (in)]

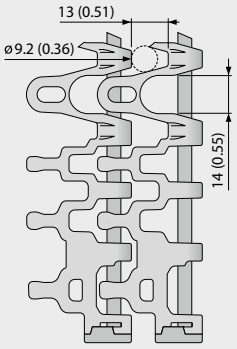

Bandmaße

	p	d_{pin}	h_m	h_{pin}	h_s	W_{min}	W_{inc}	W_{tol}	Mindestradien[1]				
	Teilung	Kupplungs-stab Ø	Dicke	Position Kupplungs-stab	Höhe	Breite min.	Breiten-stufung	Breiten-toleranz [%]	r1 $C_C \times W_B$	r2	r3	r4	r5
mm	25,0	5,0	12,0	6,0	0,0	175,0	25,0	±0,3	1,4 x W_B	25,0	50,0	75,0	25,0
inch	0,98	0,2	0,47	0,24	0,0	6,89	0,98	±0,3	1,4 x W_B	0,98	1,97	2,95	0,98

W_B = Bandbreite, weitere Informationen zu r1 siehe Seite III-31

Als Standardwerkstoff verfügbar[3]

Band		Kupplungsstab		nom. Bandzugkraft, Geraden		nom. Bandzugkraft, Kurven		Gewicht		Breiten-abweichung	Temperatur		Zertifikate[2]		
Werkstoff	Farbe	Werkstoff	Farbe	[N/mm]	[lb/ft]	[N]	[lb]	[kg/m²]	[lb/ft²]	[%]	[°C]	[°F]	FDA	EU	MHLW
POM-CR	WT	PBT	UC	15	1028	1000	225	6,7	1,37	0,0	-45/90	-49/194	●	●	●
POM-CR	BL	PBT	BL	15	1028	1000	225	6,7	1,37	0,0	-45/90	-49/194	●	●	●
PP	WT	PBT	UC	9	617	600	135	4,7	0,96	0,2	5/100	41/212	●	●	●
PP	BL	PBT	BL	9	617	600	135	4,7	0,96	0,2	5/100	41/212	●	●	●
Optional															
PA*	BL	PBT	BL	15	1028	1000	225	5,7	1,17	0,6	-40/120	-40/248	●	●	●

* Die Werte gelten für trockene Umgebungsbedingungen (RH < 50 %). Modulbänder aus PA-Material absorbieren Wasser in nasser Umgebung, wodurch sie sich ausdehnen und die nominale Bandzugkraft verringert wird.

BL (Blau), UC (Keine Farbe), WT (Weiß)

Alle Maß- und Toleranzangaben gelten bei einer Temperatur von 21 °C. Informationen zu abweichenden Temperaturen finden Sie in Kapitel 4.4 „Temperatureinfluss auf die Bandabmessungen". Alle zölligen Maßangaben sind gerundet.

[1] Kurvenradien: r1 = Kurveninnenradius, r2 = Umlenkradius, r3 = Einschnürrollenradius, r4 = Führungsleistenradius, r5 = Stützrollenradius

[2] Konform mit der Verordnung 21 CFR der FDA | Konform mit den Richtlinien (EU) 10/2011 und (EG) 1935/2004 in Bezug auf die verwendeten Rohstoffe und Migrationsgrenzwerte | Konform mit der japanischen MHLW Verordnung 370

● = Verfügbar | – = Nicht verfügbar | Leere Zelle = nicht getestet

[3] Weitere Werkstoffe und Farben auf Anfrage erhältlich

forbo
MOVEMENT SYSTEMS

SERIE 11 | **BANDTYPEN**

siegling prolink
modulbänder

Kurvenband | Teilung 25 mm (0,98 in) | $C_c = 1,4$

S11-45 GRT HD | durchlässige (45 %) Oberfläche | Gitterstruktur · Hold Down

Durchlässige (45 %) Oberfläche für hervorragende Luftzirkulation und Drainage | 42 % Kontaktfläche (größte Öffnung: Ø = 9,2 mm/0,36 in) | Gitterstruktur mit austauschbaren Hold Down Caps | Kollapsfaktor (C_c) = 1,4

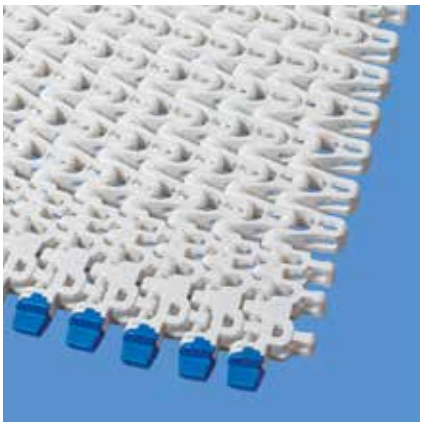

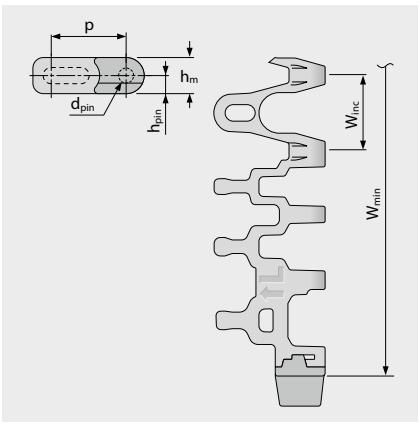

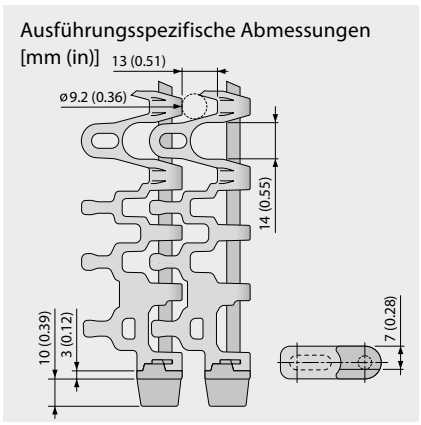

Bandmaße

	p	d_{pin}	h_m	h_{pin}	h_s	W_{min}	W_{inc}	W_{tol}	Mindestradien[1]				
	Teilung	Kupplungs-stab Ø	Dicke	Position Kupplungs-stab	Höhe	Breite min.	Breiten-stufung	Breiten-toleranz [%]	r1 $C_c \times W_B$	r2	r3	r4	r5
mm	25,0	5,0	12,0	6,0	0,0	175,0	25,0	±0,3	1,4 x W_B	25,0	50,0	75,0	25,0
inch	0,98	0,2	0,47	0,24	0,0	6,89	0,98	±0,3	1,4 x W_B	0,98	1,97	2,95	0,98

W_B = Bandbreite, weitere Informationen zu r1 siehe Seite III-31

Als Standardwerkstoff verfügbar [3]

Band		Kupplungsstab		nom. Bandzugkraft, Geraden		nom. Bandzugkraft, Kurven		Gewicht		Breiten-abweichung	Temperatur		Zertifikate[2]		
Werkstoff	Farbe	Werkstoff	Farbe	[N/mm]	[lb/ft]	[N]	[lb]	[kg/m²]	[lb/ft²]	[%]	[°C]	[°F]	FDA	EU	MHLW
POM-CR	WT	PBT	UC	15	1028	1000	225	6,7	1,37	0,0	-45/90	-49/194	●	●	●
POM-CR	BL	PBT	BL	15	1028	1000	225	6,7	1,37	0,0	-45/90	-49/194	●	●	●
PP	WT	PBT	UC	9	617	600	135	4,7	0,96	0,2	5/100	41/212	●	●	●
PP	BL	PBT	BL	9	617	600	135	4,7	0,96	0,2	5/100	41/212	●	●	●
Optional															
PA*	BL	PBT	BL	15	1028	1000	225	5,7	1,17	0,6	-40/120	-40/248	●	●	●

* Die Werte gelten für trockene Umgebungsbedingungen (RH < 50 %). Modulbänder aus PA-Material absorbieren Wasser in nasser Umgebung, wodurch sie sich ausdehnen und die nominale Bandzugkraft verringert wird.

BL (Blau), UC (Keine Farbe), WT (Weiß)

Alle Maß- und Toleranzangaben gelten bei einer Temperatur von 21 °C. Informationen zu abweichenden Temperaturen finden Sie in Kapitel 4.4 „Temperatureinfluss auf die Bandabmessungen". Alle zölligen Maßangaben sind gerundet.

[1] Kurvenradien: r1 = Kurveninnenradius, r2 = Umlenkradius, r3 = Einschnürrollenradius, r4 = Führungsleistenradius, r5 = Stützrollenradius

[2] Konform mit der Verordnung 21 CFR der FDA | Konform mit den Richtlinien (EU) 10/2011 und (EG) 1935/2004 in Bezug auf die verwendeten Rohstoffe und Migrationsgrenzwerte | Konform mit der japanischen MHLW Verordnung 370

● = Verfügbar | – = Nicht verfügbar | Leere Zelle = nicht getestet

[3] Weitere Werkstoffe und Farben auf Anfrage erhältlich

forbo
MOVEMENT SYSTEMS

SERIE 11 | **BANDTYPEN**

Kurvenband | Teilung 25 mm (0,98 in) | $C_C = 1,4$

S11-33 FRT2 | durchlässige (33 %) Oberfläche | Friction Top (Design 2)

Durchlässige Oberfläche (33 % bei Komplettanwendung von FRT2) | 47 % Kontaktfläche (größte Öffnung: Ø = 8 mm/0,31 in) | Integrierte Friction Pads (flach) für sanfte Haftung. Minimaler Seitenabstand FRT2: 125 mm (5 in)/175 mm (7 in) | Kollapsfaktor (C_C) = 1,4

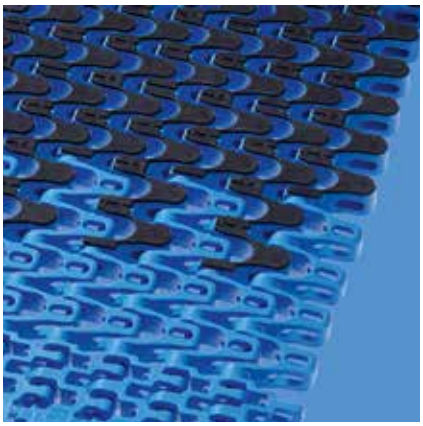

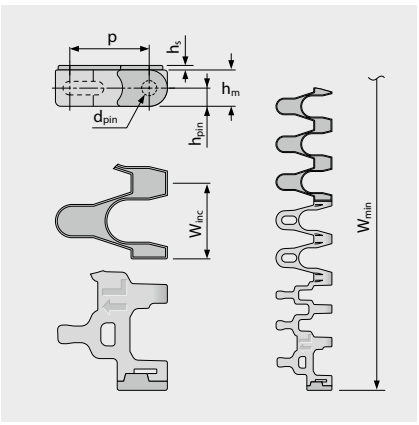

Ausführungsspezifische Abmessungen [mm (in)]

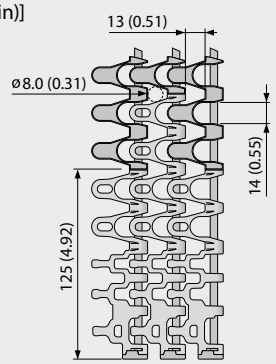

Bandmaße

	p	d_{pin}	h_m	h_{pin}	h_s	W_{min}	W_{inc}	W_{tol}	Mindestradien[1]				
	Teilung	Kupplungs-stab Ø	Dicke	Position Kupplungs-stab	Höhe	Breite min.	Breiten-stufung	Breiten-toleranz [%]	r1 $C_c \times W_B$	r2	r3	r4	r5
mm	25,0	5,0	12,0	6,0	1,5	500,0	25,0	±0,3	1,4 x W_B	25,0	50,0	75,0	25,0
inch	0,98	0,2	0,47	0,24	0,06	19,69	0,98	±0,3	1,4 x W_B	0,98	1,97	2,95	0,98

W_B = Bandbreite, weitere Informationen zu r1 siehe Seite III-31

Als Standardwerkstoff verfügbar[3]

Band		Kupplungsstab		Gummi		nom. Bandzugkraft, Geraden		nom. Bandzugkraft, Kurven		Gewicht		Breiten-abweichung	Temperatur		Zertifikate[2]		
Werkstoff	Farbe	Werkstoff	Farbe	Werkstoff	Farbe	[N/mm]	[lb/ft]	[N]	[lb]	[kg/m²]	[lb/ft²]	[%]	[°C]	[°F]	FDA	EU	MHLW
PP	WT	PBT	UC	R7	BG	9	617	600	135	6,1	1,25	0,2	5/100	41/212	●	●	
PP	BL	PBT	BL	R7	BG	9	617	600	135	6,1	1,25	0,2	5/100	41/212	●	●	
PP	BL	PBT	BL	R7	BK	9	617	600	135	6,1	1,25	0,2	5/100	41/212	●	●	

■ BL (Blau), □ UC (Keine Farbe), □ WT (Weiß)

Alle Maß- und Toleranzangaben gelten bei einer Temperatur von 21 °C. Informationen zu abweichenden Temperaturen finden Sie in Kapitel 4.4 „Temperatureinfluss auf die Bandabmessungen". Alle zölligen Maßangaben sind gerundet.

[1] Kurvenradien: r1 = Kurveninnenradius, r2 = Umlenkradius, r3 = Einschnürrollenradius, r4 = Führungsleistenradius, r5 = Stützrollenradius

[2] Konform mit der Verordnung 21 CFR der FDA | Konform mit den Richtlinien (EU) 10/2011 und (EG) 1935/2004 in Bezug auf die verwendeten Rohstoffe und Migrationsgrenzwerte | Konform mit der japanischen MHLW Verordnung 370

● = Verfügbar | – = Nicht verfügbar | Leere Zelle = nicht getestet

[3] Weitere Werkstoffe und Farben auf Anfrage erhältlich

S11 COMBO | **BANDTYPEN**

siegling prolink
modulbänder

Kurvenband | Teilung 25 mm (0,98 in) | $C_c = 1{,}45$

S11/S5 ST-45 GRT CCW | durchlässige (45 %) Oberfläche | Gitterstruktur | gegen den Uhrzeigersinn (links)

Kombination aus hoher Bandzugkraft und kleinen Radien bei Konstruktionen mit Kurven in eine Richtung | hervorragende Luftzirkulation und Drainage | 42 % Kontaktfläche (größte Öffnung: Ø = 13 mm/0,51 in) | Kupplungsstäbe aus Stahl für hohe Steifigkeit | Kollapsfaktor (C_c) = 1,45

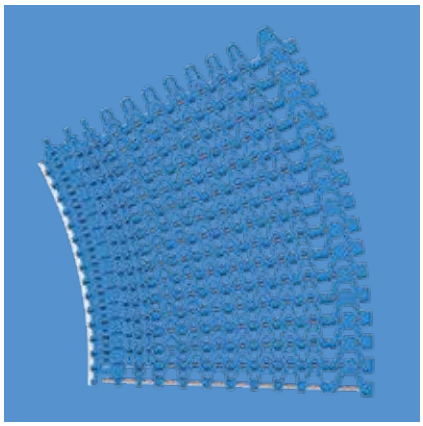

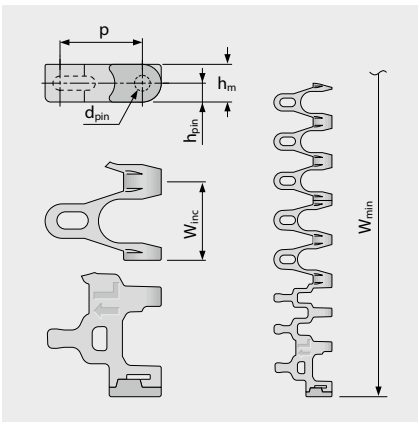

Ausführungsspezifische Abmessungen [mm (in)]

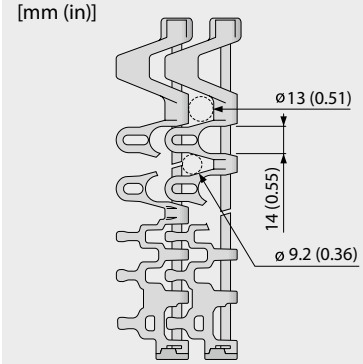

Bandmaße

	p	d_{pin}	h_m	h_{pin}	h_s	W_{min}	W_{inc}	W_{tol}	Mindestradien[1]				
	Teilung	Kupplungs-stab Ø	Dicke	Position Kupplungs-stab	Höhe	Breite min.	Breiten-stufung	Breiten-toleranz [%]	r1 $C_c \times W_B$	r2	r3	r4	r5
mm	25,0	5,0	12,0	6,0	0,0	175,0	25,0	±0,3	1,45 x W_B	25,0	50,0	75,0	25,0
inch	0,98	0,2	0,47	0,24	0,0	6,89	0,98	±0,3	1,45 x W_B	0,98	1,97	2,95	0,98

W_B = Bandbreite, weitere Informationen zu r1 siehe Seite III-31

Als Standardwerkstoff verfügbar[3]

Band		Kupplungs-stab	nom. Bandzugkraft, Geraden		nom. Bandzugkraft, Kurven		Gewicht		Breiten-abweichung	Temperatur		Zertifikate[2]		
Werkstoff	Farbe	Werkstoff	[N/mm]	[lb/ft]	[N]	[lb]	[kg/m²]	[lb/ft²]	[%]	[°C]	[°F]	FDA	EU	MHLW
POM-CR	WT	SS	25	1713	2100	472	13,2	2,70	0,0	-45/90	-49/194	●	●	●
POM-CR	BL	SS	25	1713	2100	472	13,2	2,70	0,0	-45/90	-49/194	●	●	●
PP	WT	SS	18	1233	1200	270	10,2	2,09	0,2	5/100	41/212	●	●	●
PP	BL	SS	18	1233	1200	270	10,2	2,09	0,2	5/100	41/212	●	●	●
Optional														
PA*	BL	SS	20	1370	1680	378	13,0	2,66	0,6	-40/120	-40/248	●	●	●

* Die Werte gelten für trockene Umgebungsbedingungen (RH < 50 %). Modulbänder aus PA-Material absorbieren Wasser in nasser Umgebung, wodurch sie sich ausdehnen und die nominale Bandzugkraft verringert wird.

BL (Blau), WT (Weiß)

Alle Maß- und Toleranzangaben gelten bei einer Temperatur von 21 °C. Informationen zu abweichenden Temperaturen finden Sie in Kapitel 4.4 „Temperatureinfluss auf die Bandabmessungen". Alle zölligen Maßangaben sind gerundet.

[1] Kurvenradien: r1 = Kurveninnenradius, r2 = Umlenkradius, r3 = Einschnürrollenradius, r4 = Führungsleistenradius, r5 = Stützrollenradius

[2] Konform mit der Verordnung 21 CFR der FDA | Konform mit den Richtlinien (EU) 10/2011 und (EG) 1935/2004 in Bezug auf die verwendeten Rohstoffe und Migrationsgrenzwerte | Konform mit der japanischen MHLW Verordnung 370

● = Verfügbar | – = Nicht verfügbar | Leere Zelle = nicht getestet

[3] Weitere Werkstoffe und Farben auf Anfrage erhältlich

forbo
MOVEMENT SYSTEMS

Kurvenband | Teilung 25 mm (0,98 in)

S11 SPR | Zahnräder



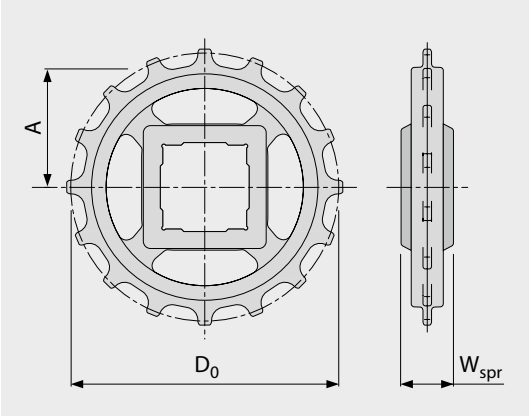

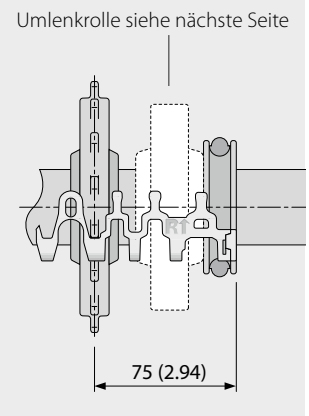

Wichtige Abmessungen

Zahnradgröße (Anzahl der Zähne)		Z6	Z9	Z11	Z12	Z16	Z18	Z20
W_{spr}	mm	24,0	24,0	24,0	24,0	24,0	24,0	24,0
	inch	0,94	0,94	0,94	0,94	0,94	0,94	0,94
D_0	mm	49,6	72,6	88,0	95,8	127,2	142,8	158,5
	inch	1,95	2,86	3,46	3,77	5,01	5,62	6,24
A_{max}	mm	18,8	30,3	38,0	41,9	57,6	65,4	73,3
	inch	0,74	1,19	1,50	1,65	2,27	2,57	2,89
A_{min}	mm	16,3	28,5	36,5	40,5	56,5	64,4	72,4
	inch	0,64	1,12	1,44	1,59	2,22	2,54	2,85

Achsaufnahme (● = rund, ■ = quadratisch; ❍ oder ❑ = optional; * = nicht möglich bei den Bändern S5 RG und G)

25	mm		● / ■*	●	● / ■	●	●	❍
30	mm		● / ■*	●	●	●	●	●
40	mm			■*	● / ■	❍ / ■	● / ■	❍ / ■
0,75	inch	●*						
1	inch		● / ❑*	●	● / ❑	●	❍	●
1,25	inch		❍ / ❑*	❍	●	●	❍	●
1,5	inch			■*	● / ■	● / ■	❍ / ■	● / ■

Werkstoff: PA, Farbe: LG

LG (Hellgrau)

Alle Maß- und Toleranzangaben gelten bei einer Temperatur von 21 °C. Alle zölligen Maßangaben sind gerundet.
Detaillierte Maßangaben für Zahnräder und Wellen siehe Anhang 6.3.
Anzahl der Zahnräder (Zahnradabstand) siehe Kapitel 3.2.
Anordnung und Montage der Zahnräder siehe Kapitel 5.2 (Zahnradmontage).

S11 IDL | Umlenkrolle

Für die seitliche Bandunterstützung | Umlenkrolle ohne Zähne



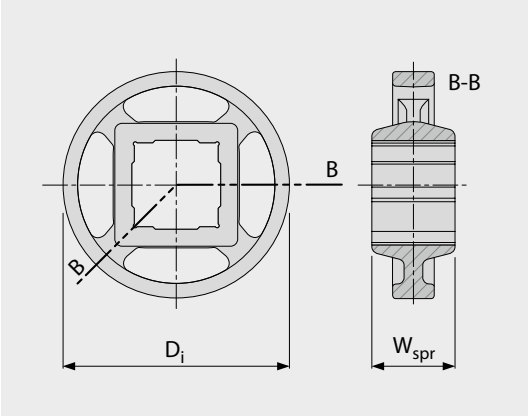

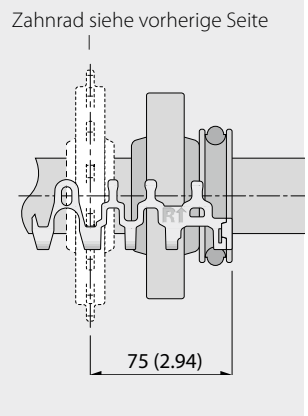

Wichtige Abmessungen

Zahnradgröße (Anzahl der Zähne)		Z6	Z9	Z11	Z12	Z16	Z18	Z20
W_{spr}	mm	24,0	24,0	24,0	24,0	24,0	24,0	24,0
	inch	0,94	0,94	0,94	0,94	0,94	0,94	0,94
D_i	mm	31,7	56,1	72,2	80,3	112,3	128,2	144,1
	inch	1,25	2,21	2,84	3,16	4,42	5,05	5,67

Achsaufnahme (● = rund, ■ = quadratisch; ❍ oder ❑ = optional; * = nicht möglich bei den Bändern S5 RG und G)

25	mm		● / ■*	●	● / ■	●	●	❍
30	mm		● / ■*	●	●	●	●	●
40	mm			■*	● / ■	❍ / ■	● / ■	❍ / ■
0,75	inch	●*						
1	inch		● / ❑*	●	● / ❑	●	❍	●
1,25	inch		❍ / ❑*	❍	●	●	❍	●
1,5	inch			■*	● / ■	● / ■	❍ / ■	● / ■

Werkstoff: PA, Farbe: LG

LG (Hellgrau)

Alle Maß- und Toleranzangaben gelten bei einer Temperatur von 21 °C. Alle zölligen Maßangaben sind gerundet.
Detaillierte Maßangaben für Wellen siehe Anhang 6.3.
Anordnung und Montage der Idler siehe Kapitel 5.2 (Zahnradmontage)

S11-45 GRT PMC

Durchlässige Ausführung (45 %) für eine gute Drainage



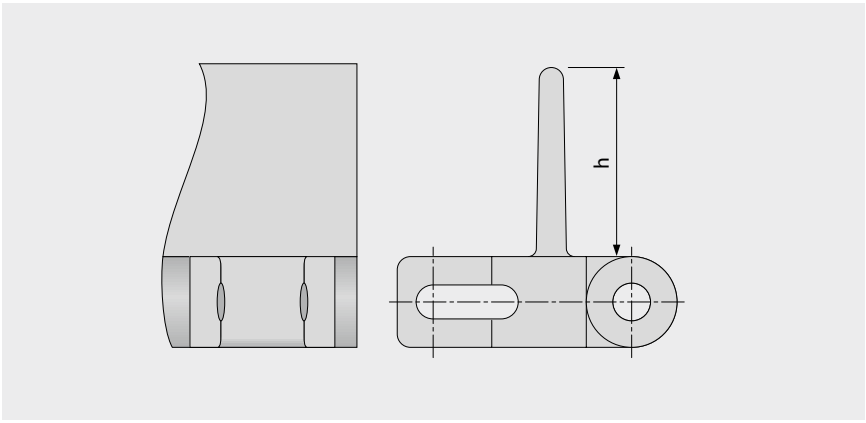

Grundlegende Daten

Werkstoff	Farbe	Höhe (h)	
		25 mm 1 inch	50 mm 2 inch
PE	WT	●	●
POM	BL	●	●
POM	DB	optional	optional
POM	UC	optional	optional
POM	WT	●	●
PP	DB	optional	optional
PP	WT	●	●

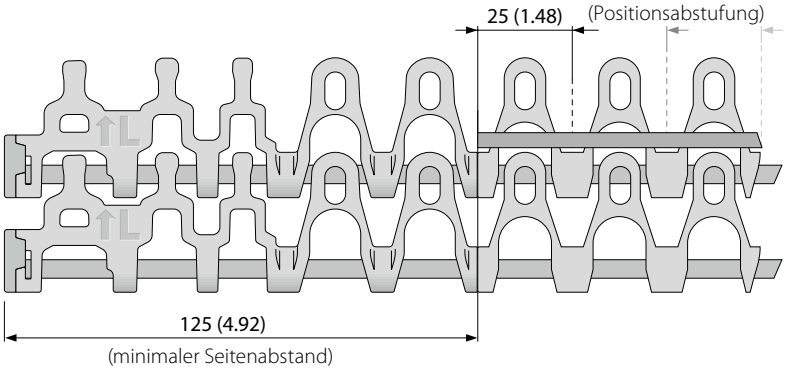

Formbreite: 100 mm (3,9 in)

BL (Blau), DB (Dunkelblau), UC (Keine Farbe), WT (Weiß)

Alle Maß- und Toleranzangaben gelten bei einer Temperatur von 21 °C. Informationen zu abweichenden Temperaturen finden Sie in Kapitel 4.4 „Temperatureinfluss auf die Bandabmessungen". Alle zölligen Maßangaben sind gerundet.
Hinweis: Die Verwendung von Zubehör kann die minimalen Konstruktionsradien beeinflussen. Weitere Informationen dazu finden Sie in Kapitel 6.3.

SERIE 11 | **MONTAGEHINWEISE**

Kurvenband | Teilung 25 mm (0,98 in)

Bevorzugte Laufrichtung

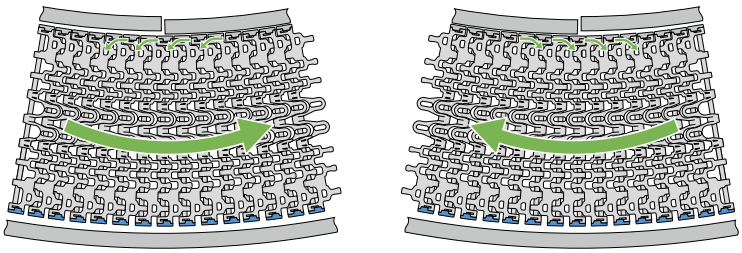

Kurvenförderer

Kurvenorientierung S11 -> CW (im Uhrzeigersinn) und CCW (gegen den Uhrzeigersinn)

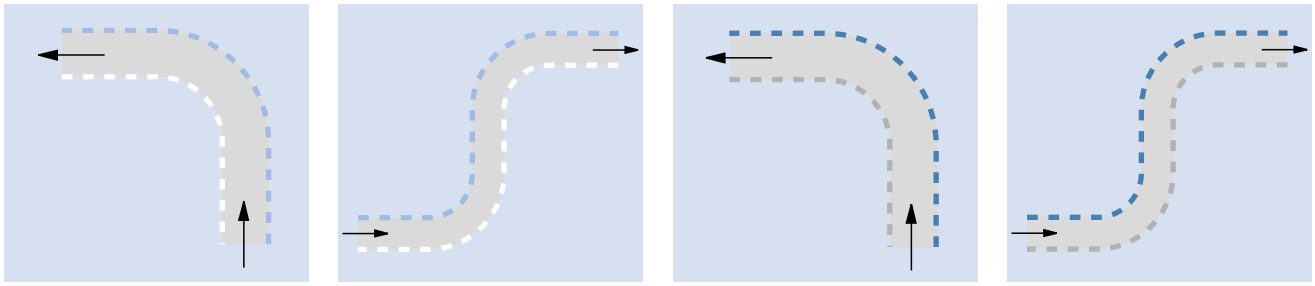

Kurvenorientierung S11/S5 ST Combo -> Band CCW (gegen den Uhrzeigersinn)

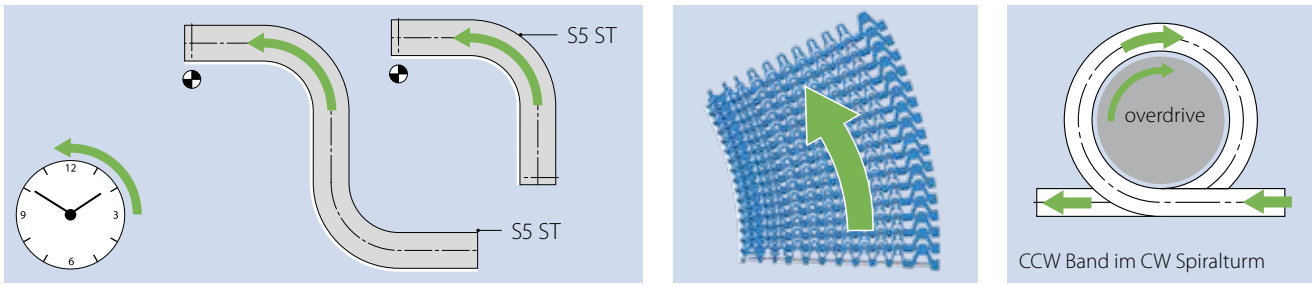

Zahnradmontage

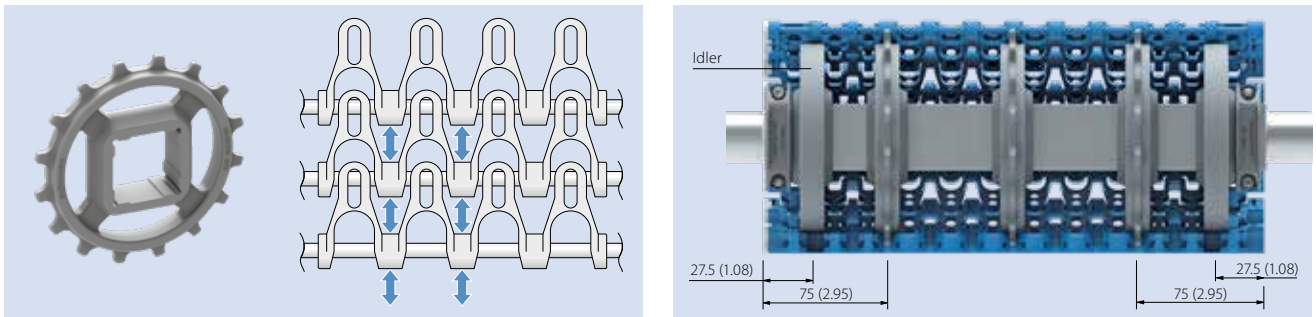



Weitere Informationen in Kapitel 3 und 5

Forbo MOVEMENT SYSTEMS

LEGENDE

① Serie
S1 bis S19

② Durchlässigkeit/ Zahnradgröße
Prozentuale Durchlässigkeit Format: xx Z.B.: 20 = 20 %
Für Zahnräder: Anzahl der Zähne Format: „Z“xx Z.B.: Z12 = 12 Zähne

③ Oberflächenstruktur	
BSL	Slider Basismodul
CTP	Mit Spitznoppen
CUT	Gebogene Oberfläche
FLT	Glatte Oberfläche
FRT-OG	Friction Top ohne High-Grip-Einsatz
FRT(X)	Friction Top (Design X)
GRT	Gitterstruktur
HDK	High Deck
LRB	Querrippen
MOD	Modifizierte Modulform
NCL	Antihaft-Oberfläche
NPY	Negative Pyramide
NSK	Rutschfest
NSK2	Rutschfest, Nonwoven Variante
NTP	Mit Rundnoppen
PRR	Pin Retained Rollers
RAT	Abgerundete Auflagefläche
RRB	Erhöhte Verrippung
RSA	Reduzierte Kontaktfläche
RTP	Roller Top
SRS	Rutschhemmende Oberfläche

④ Typ	
BPU	Becherprofil
CAP	Pin-Verschluss und Bandkantenabschluss
CCW	Gegen den Uhrzeigersinn
CLP	Clip
CM	Mittenmodul
CW	Im Uhrzeigersinn
FPL	Fingerplatte
HDT	Hold Down Tab
IDL	Umlenkrolle
INS	Einsatz
PIN	Kupplungsstab
PMC	Mittenmodul mit Profil
PMU	Universalmodul mit Profil
PSP	ProSnap
PSU-0	Gebogenes Profilmodul universal, geschlossen
PSU-X	Gebogenes Profilmodul universal, x% offen
RI	High-Grip-Einsatz
REL	Verstärkungslasche (SS)
ROL	Rollen
RTR	Klemmring
SG	Modul mit Seitenplatte
SGL	Seitenplatte, links
SGR	Seitenplatte, rechts
SLI	Slider
SMA	Seitenmodul, Seite A
SMB	Seitenmodul, Seite B
SML	Seitenmodul, links
SMR	Seitenmodul, rechts
SMT	Seitenmodul, enger Kurvenradius
SMU	Seitenmodul, universal/beidseitig
SPR	Zahnrad
SPR-SP	Geteiltes Zahnrad, 2-teilig
SSL	Selbststapler Randmodul links
SSR	Selbststapler Randmodul rechts
TPL	Wendekonsole, links
TPR	Wendekonsole, rechts
UM	Universalmodul
WSC	Radstopper mittig
WSS	Radstopper seitlich

⑤ Art	
1.6	1.6 Kollapsfaktor
1.7	1.7 Kollapsfaktor
2.2	2.2 Kollapsfaktor
2.2 G	2.2 Kollapsfaktor, geführt
A90	Rollen im 90°-Winkel zur Förderrichtung
BT	Lagerzapfen
DR	Zweireihiges Zahnrad
F1, F2, F3 …	Kollapsfaktor-Module
G	Geführt
GT	Führungsstege
HD	Hold Down
HR	schwer entfernbarer Kupplungsstab
Ixx	xx = eingerückt in mm
RG	Von außen geführt
SG	Seitenplatte
SP	Geteiltes Zahnrad
ST	Verstärkt
V2	Version 2, Indikator für Designaktualisierung

⑥ Werkstoff	
PA	Polyamid
PA-FR	Polyamid flammhemmend
PA-FRHC	Polyamid, flamm-hemmend, hochleitfähig
PA-HT	Polyamid, hoch-temperaturbeständig
PBT	Polybutylenterephthalat
PE	Polyethylen
PE-I	PE, stoßfest
PE-MD	PE, metalldetektierbar
PK	Verschleißresistenter und stoßfester Kunststoff
PLX	PK für Kupplungsstäbe mit geringem Durchmesser (hoher Biegewiderstand)
POM	Polyoxymethylen (Polyacetal)
POM-CR	POM, schnittfest
POM-HC	POM, hochleitfähig
POM-MD	POM, metalldetektierbar
POM-PE	POM-Seitenmodule + PE-Mittenmodule
POM-PP	POM-Seitenmodule + PP-Mittenmodule
PP	Polypropylen
PP-MD	PP, metalldetektierbar
PP-SW	PP, dampf- und heiß-wasserbeständig
PXX-HC	Selbstlöschender, hoch-leitfähiger Werkstoff
R1	TPE 80 Shore A, PP
R2	EPDM 80 Shore A, vulkanisiert
R3	TPE 70 Shore A, POM
R4	TPE 86 Shore A, PP
R5	TPE 52 Shore A, PP
R6	TPE 63 Shore A, POM
R7	TPE 50 Shore A, PP
R8	TPE 55 Shore A, PE
R11	TPE 50 Shore A, POM
SER	Selbstlöschendes TPE
SS	Rostfreier Edelstahl
SSS	Rostfreier Stahl, säurebeständig
TPC1	Thermoplastisches Copolyester
-HA	Unterstützt das HACCP-Konzept
HW	Hochverschleißfester Werkstoff

⑦ Farbe*	
AT	Anthrazit
BG	Beige
BK	Schwarz
BL	Blau
DB	Dunkelblau
GN	Grün
LB	Hellblau
LG	Hellgrau
OR	Orange
RE	Rot
TQ	Türkis
UC	Keine Farbe
WT	Weiß
YL	Gelb

⑧ Höhe/Durchmesser/ Achsaufnahme
Höhe in mm (in) Format: Hxxx Kupplungsstab-Durchmesser in mm (in) Format: Dxxx
Achsaufnahme: SQ (= quadratisch) oder RD (= rund) Angabe in Millimeter oder Zoll Format: SQxxMM oder RDxxIN

⑨ Länge/Breite
Kupplungsstab-Länge in mm (in) Format: Lxxx Modulbreite in mm (in) Format: Wxxx REL in mm eine Dezimalstelle Format: Wx.x

* Die serienspezifischen Standardfarben entnehmen Sie bitte der Werkstofftabelle des jeweiligen Bandtyps im Kapitel 1.2. Zahlreiche weitere Farben sind auf Anfrage erhältlich. Druck-, produktions- und werkstofftechnisch bedingt sind Farbabweichungen möglich.