# AUSZUG AUS
# PROLINK TECHNISCHES HANDBUCH

05/26 (Best.-Nr. 888)

**siegling prolink**
modulbänder

## SERIE 8

Geradelaufende Bänder
Teilung 25,4 mm (1 in)

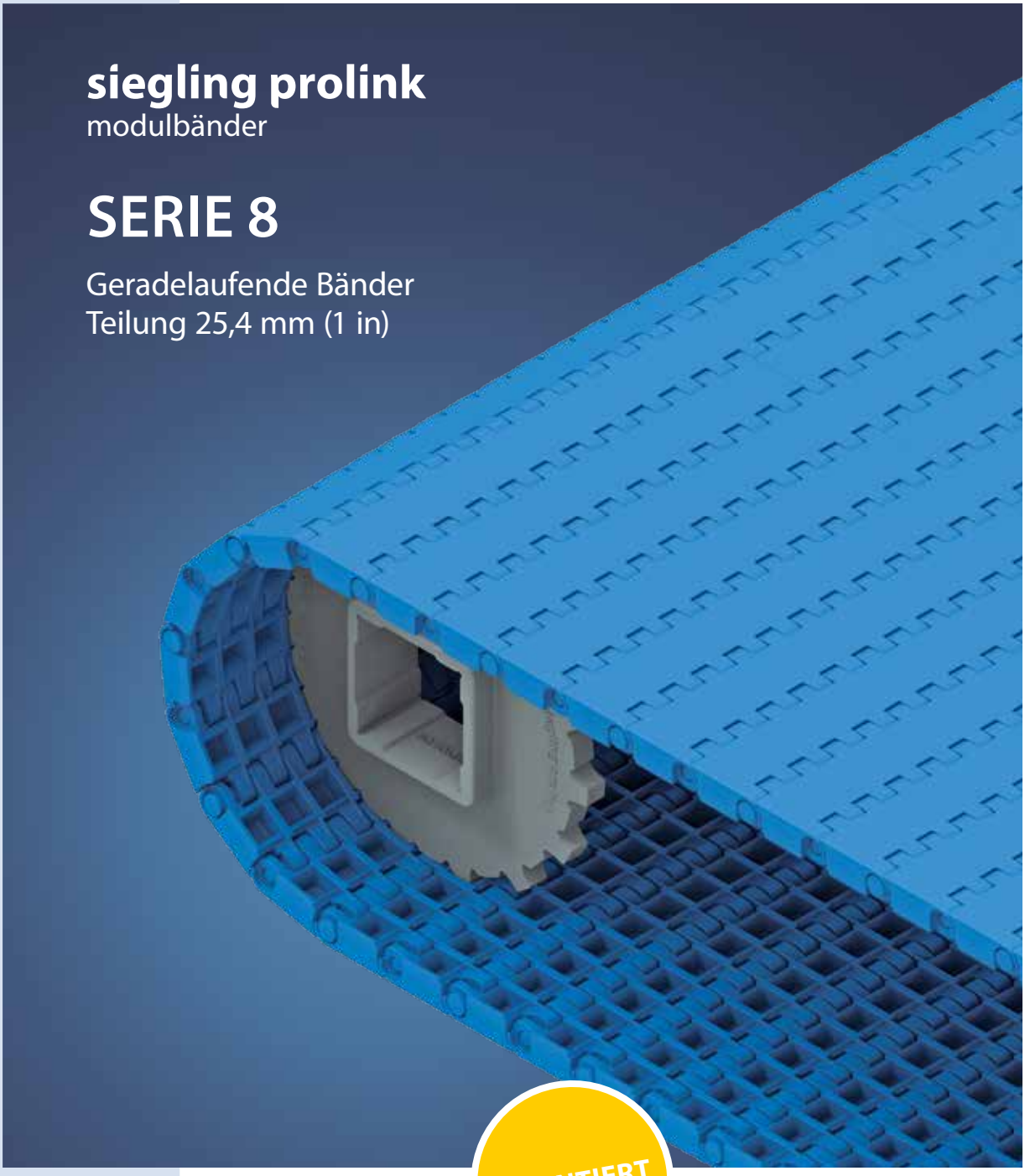

PATENTIERT

**Forbo Siegling GmbH**
Lilienthalstraße 6/8, D-30179 Hannover
Telefon +49 511 6704 0
www.forbo-siegling.com, siegling@forbo.com

Best.-Nr. 888-1_1.2_S8

# SERIE 8 | **ÜBERSICHT**

siegling prolink
modulbänder

Geradelaufende Bänder | Teilung 25,4 mm (1 in)

## Bänder für mittelschwere bis schwere Güter

**Seitenansicht: Maßstab 1:1**

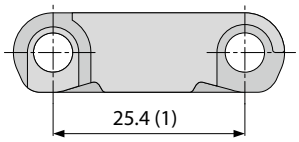


**Konstruktionsmerkmale**

- geschlossene Scharnierkonstruktion ermöglicht hohe Zugkräfte
- starre Modulkonstruktion ermöglicht lange Förderstrecken
- außergewöhnliche Langlebigkeit durch robustes Modul- und Zahnraddesign
- geschlossene, massive Flanken
- schwerentflammbare Ausführung erhältlich (PXX-HC – konform mit DIN EN 13501-1)

**Grundlegende Daten**

| | |
|---|---|
| Teilung | 25,4 mm (1 in) |
| Bandbreite min. | 38,1 mm (1,5 in) |
| Breitenstufungen | 12,7 mm (0,5 in) |
| Kupplungsstäbe | 5 mm (0,2 in) aus Kunststoff (PBT, PP, PA-HT). Einteilig bis Bandbreite 1200 mm (47 in). |

**Verfügbare Oberflächenstruktur und Durchlässigkeitsgrade**

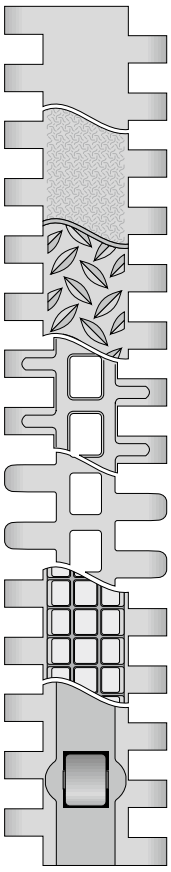

S8.1-0 FLT
Geschlossene, glatte Oberfläche

S8.1-0 SRS
Geschlossene, rutschhemmende Oberfläche

S8.1-0 NSK/S8.1-0 NSK2
Geschlossene, rutschfeste Oberfläche

S8.1-25 RAT
Durchlässige (25 %) Oberfläche mit abgerundeten Auflageflächen

S8.1-30 FLT
Durchlässige (30 %), glatte Oberfläche mit abgerundeten Scharnieren

S8-0 FRT1
Geschlossene Oberfläche mit Friction Top

S8-0 RTP A90
Geschlossene Oberfläche mit Roller Top

**Zahnräder**
in verschiedenen Größen mit runder oder quadratischer Achsaufnahme, einteilig und geteilt



**Profile**
in verschiedenen Höhen und Ausführungen für die Steigförderung

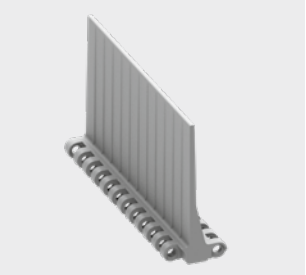

**Seitenplatten**
in verschiedenen Höhen zum Führen von Schüttgütern



**Hold Down Tabs**
Hold Down Tabs für eine zusätzliche Führung



# SERIE 8 | **BANDTYPEN**

siegling prolink
modulbänder

Geradelaufendes Band | Teilung 25,4 mm (1 in)

## **S8.1-0 FLT** | geschlossene, glatte Oberfläche

Geschlossene, glatte Oberfläche

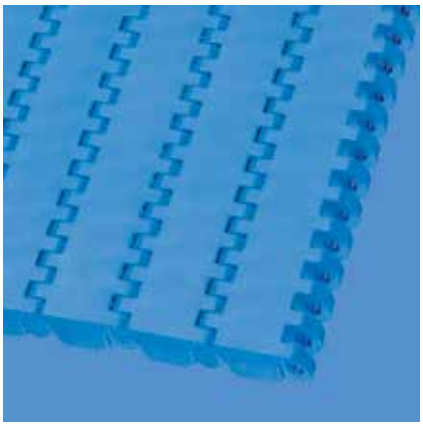

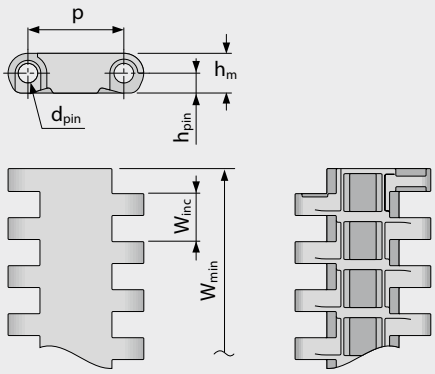


### Bandmaße

| | p | $d_{pin}$ | $h_m$ | $h_{pin}$ | $h_s$ | $W_{min}$ | $W_{inc}$ | $W_{tol}$ | Mindestradien[1] | | | | |
|---|---|---|---|---|---|---|---|---|---|---|---|---|---|
| | Teilung | Kupplungs-stab Ø | Dicke | Position Kupplungs-stab | Höhe | Breite min. | Breiten-stufung | Breiten-toleranz [%] | r1 $C_c$ x $W_B$ | r2 | r3 | r4 | r5 |
| mm | 25,4 | 5,0 | 10,5 | 5,3 | 0,0 | 38,1 | 12,7 | ±0,2 | – | 25,4 | 50,8 | 76,2 | 25,4 |
| inch | 1,0 | 0,2 | 0,41 | 0,21 | 0,0 | 1,5 | 0,5 | ±0,2 | – | 1,0 | 2,0 | 3,0 | 1,0 |

### Als Standardwerkstoff verfügbar[3]

| Band | | Kupplungsstab | | nom. Bandzugkraft, Geraden | | Gewicht | | Breiten-abweichung | Temperatur | | Zertifikate[2] | | |
|---|---|---|---|---|---|---|---|---|---|---|---|---|---|
| Werkstoff | Farbe | Werkstoff | Farbe | [N/mm] | [lb/ft] | [kg/m²] | [lb/ft²] | [%] | [°C] | [°F] | FDA | EU | MHLW |
| PA-HT | BK | PA-HT | BK | 30 | 2056 | 10,7 | 2,19 | 1,49 | -30/155 | -22/311 | – | – | |
| POM | BL | PBT | BL | 40 | 2741 | 11,0 | 2,25 | -0,31 | -45/90 | -49/194 | ● | ● | ● |
| POM | LG | PBT | UC | 40 | 2741 | 11,0 | 2,25 | -0,31 | -45/90 | -49/194 | ● | ● | ● |
| POM | WT | PBT | UC | 40 | 2741 | 11,0 | 2,25 | -0,31 | -45/90 | -49/194 | ● | ● | ● |
| POM-CR | AT | PBT | UC | 40 | 2741 | 11,0 | 2,25 | -0,31 | -45/90 | -49/194 | | | |
| PP | WT | PP | WT | 20 | 1370 | 7,1 | 1,45 | 0,0 | 5/100 | 41/212 | ● | ● | ● |
| PP | LG | PP | WT | 20 | 1370 | 7,1 | 1,45 | 0,0 | 5/100 | 41/212 | ● | ● | ● |
| PP | BL | PP | BL | 20 | 1370 | 7,1 | 1,45 | 0,0 | 5/100 | 41/212 | ● | ● | ● |
| Optional | | | | | | | | | | | | | |
| PXX-HC | BK | PBT | BL | 20 | 1370 | 7,9 | 1,62 | 0,0 | 5/100 | 41/212 | – | – | |

Breite der gespritzten Module: 51 mm (2,0 in), 76 mm (3,0 in), 152 mm (6,0 in), 229 mm (9,0 in)

AT (Anthrazit), BK (Schwarz), BL (Blau), LG (Hellgrau), UC (Keine Farbe), WT (Weiß)

Alle Maß- und Toleranzangaben gelten bei einer Temperatur von 21 °C. Informationen zu abweichenden Temperaturen finden Sie in Kapitel 4.4 „Temperatureinfluss auf die Bandabmessungen". Alle zölligen Maßangaben sind gerundet.

[1] Kurvenradien: r1 = Kurveninnenradius, r2 = Umlenkradius, r3 = Einschnürrollenradius, r4 = Führungsleistenradius, r5 = Stützrollenradius

[2] Konform mit der Verordnung 21 CFR der FDA | Konform mit den Richtlinien (EU) 10/2011 und (EG) 1935/2004 in Bezug auf die verwendeten Rohstoffe und Migrationsgrenzwerte | Konform mit der japanischen MHLW Verordnung 370

● = Verfügbar | – = Nicht verfügbar | Leere Zelle = nicht getestet

[3] Weitere Werkstoffe und Farben auf Anfrage erhältlich

forbo
MOVEMENT SYSTEMS

# SERIE 8 | **BANDTYPEN**

siegling prolink
modulbänder

Geradelaufendes Band | Teilung 25,4 mm (1 in)

## **S8.1-0 SRS** | geschlossene Oberfläche | rutschhemmend

Geschlossene Oberfläche | rutschhemmend, angenehmen beim Gehen und Knien

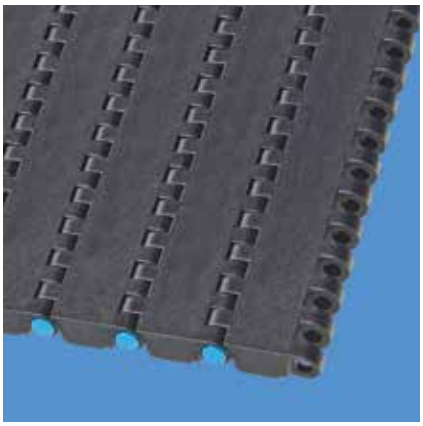

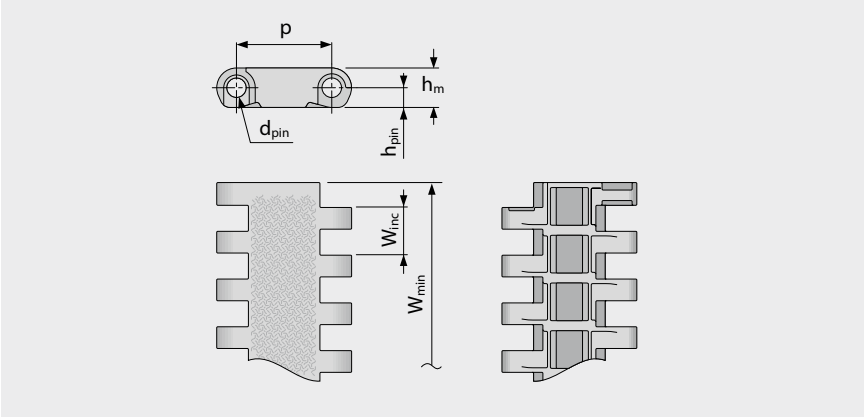


### Bandmaße

| | p | $d_{pin}$ | $h_m$ | $h_{pin}$ | $h_s$ | $W_{min}$ | $W_{inc}$ | $W_{tol}$ | Mindestradien[1] | | | | |
|---|---|---|---|---|---|---|---|---|---|---|---|---|---|
| | Teilung | Kupplungs-stab Ø | Dicke | Position Kupplungs-stab | Höhe | Breite min. | Breiten-stufung | Breiten-toleranz [%] | r1 $C_c$ x $W_B$ | r2 | r3 | r4 | r5 |
| mm | 25,4 | 5,0 | 10,5 | 5,3 | 0,0 | 38,1 | 12,7 | ±0,2 | – | 25,4 | 50,8 | 76,2 | 25,4 |
| inch | 1,0 | 0,2 | 0,41 | 0,21 | 0,0 | 1,5 | 0,5 | ±0,2 | – | 1,0 | 2,0 | 3,0 | 1,0 |

### Als Standardwerkstoff verfügbar[3]

| Band | | Kupplungsstab | | nom. Bandzugkraft, Geraden | | Gewicht | | Breiten-abweichung | Temperatur | | Zertifikate[2] |
|---|---|---|---|---|---|---|---|---|---|---|---|
| Werkstoff | Farbe | Werkstoff | Farbe | [N/mm] | [lb/ft] | [kg/m²] | [lb/ft²] | [%] | [°C] | [°F] | Schwerentflammbar |
| POM-CR | AT | PBT | BL | 40 | 2741 | 11,0 | 2,25 | -0,31 | -45/90 | -49/194 | – |
| POM-HC | AT | PBT | BL | 40 | 2741 | 11,0 | 2,25 | -0,31 | -45/90 | -49/194 | – |
| PP | LG | PP | WT | 20 | 1370 | 7,1 | 1,45 | 0,0 | 5/100 | 41/212 | |
| PXX-HC | BK | PBT | BL | 20 | 1370 | 7,9 | 1,62 | 0,0 | 5/100 | 41/212 | ● |

Breite der gespritzten Module: 51 mm (2,0 in), 76 mm (3,0 in), 152 mm (6,0 in), 229 mm (9,0 in)

AT (Anthrazit), BK (Schwarz), BL (Blau), LG (Hellgrau), WT (Weiß)

Alle Maß- und Toleranzangaben gelten bei einer Temperatur von 21 °C. Informationen zu abweichenden Temperaturen finden Sie in Kapitel 4.4 „Temperatureinfluss auf die Bandabmessungen". Alle zölligen Maßangaben sind gerundet.

[1] Kurvenradien: r1 = Kurveninnenradius, r2 = Umlenkradius, r3 = Einschnürrollenradius, r4 = Führungsleistenradius, r5 = Stützrollenradius

[2] Konform mit DIN EN 13501-1 Cfl-s1 (und DIN 4102 B1)

● = Verfügbar | – = Nicht verfügbar | Leere Zelle = nicht getestet

[3] Weitere Werkstoffe und Farben auf Anfrage erhältlich

forbo
MOVEMENT SYSTEMS

# SERIE 8 | **BANDTYPEN**

siegling prolink
modulbänder

Geradelaufendes Band | Teilung 25,4 mm (1 in)

## **S8.1-0 NSK** | geschlossene Oberfläche | rutschfest

Geschlossene Oberfläche | rutschfest für mehr Sicherheit beim Begehen des Bands | Abschnitte mit glatter Oberfläche über die gesamte Bandbreite zum Abstützen des Bands im Leertrum

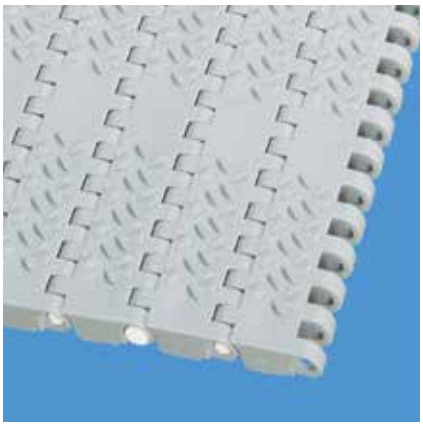

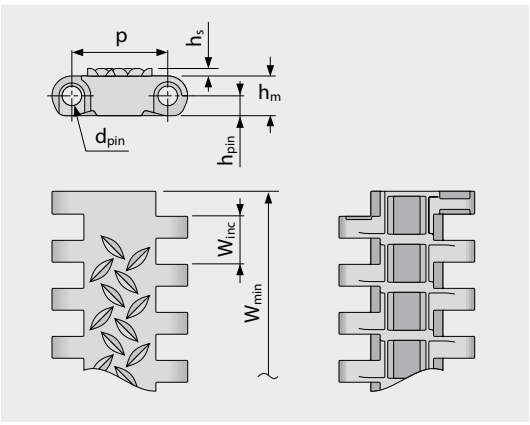


Ausführungsspezifische Abmessungen [mm (in)]

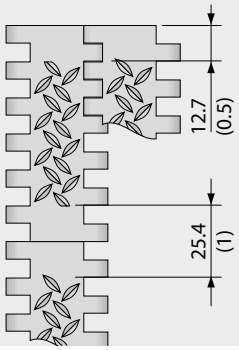


### Bandmaße

| | p | $d_{pin}$ | $h_m$ | $h_{pin}$ | $h_s$ | $W_{min}$ | $W_{inc}$ | $W_{tol}$ | Mindestradien[1] | | | | |
|---|---|---|---|---|---|---|---|---|---|---|---|---|---|
| | Teilung | Kupplungs-stab Ø | Dicke | Position Kupplungs-stab | Höhe | Breite min. | Breiten-stufung | Breiten-toleranz [%] | r1 $C_c$ x $W_B$ | r2 | r3 | r4 | r5 |
| mm | 25,4 | 5,0 | 10,5 | 5,3 | 2,0 | 38,1 | 12,7 | ±0,2 | – | 25,4 | 50,8 | 76,2 | 25,4 |
| inch | 1,0 | 0,2 | 0,41 | 0,21 | 0,08 | 1,5 | 0,5 | ±0,2 | – | 1,0 | 2,0 | 3,0 | 1,0 |

### Als Standardwerkstoff verfügbar[3]

| Band | | Kupplungsstab | | nom. Bandzugkraft, Geraden | | Gewicht | | Breiten-abweichung | Temperatur | | Zertifikate[2] | | |
|---|---|---|---|---|---|---|---|---|---|---|---|---|---|
| Werkstoff | Farbe | Werkstoff | Farbe | [N/mm] | [lb/ft] | [kg/m²] | [lb/ft²] | [%] | [°C] | [°F] | FDA | EU | MHLW |
| POM | BL | PBT | BL | 40 | 2741 | 11,0 | 2,25 | -0,31 | -45/90 | -49/194 | ● | ● | ● |
| PP | LG | PP | WT | 20 | 1370 | 7,1 | 1,45 | 0,0 | 5/100 | 41/212 | ● | ● | ● |
| Optional | | | | | | | | | | | | | |
| PXX-HC | BK | PBT | BL | 20 | 1370 | 7,9 | 1,62 | 0,0 | 5/100 | 41/212 | – | – | |

Breite der gespritzten Module: 229 mm (9,0 in)

■ BK (Schwarz), ■ BL (Blau), ■ LG (Hellgrau), □ WT (Weiß)

Alle Maß- und Toleranzangaben gelten bei einer Temperatur von 21 °C. Informationen zu abweichenden Temperaturen finden Sie in Kapitel 4.4 „Temperatureinfluss auf die Bandabmessungen". Alle zölligen Maßangaben sind gerundet.

[1] Kurvenradien: r1 = Kurveninnenradius, r2 = Umlenkradius, r3 = Einschnürrollenradius, r4 = Führungsleistenradius, r5 = Stützrollenradius

[2] Konform mit der Verordnung 21 CFR der FDA | Konform mit den Richtlinien (EU) 10/2011 und (EG) 1935/2004 in Bezug auf die verwendeten Rohstoffe und Migrationsgrenzwerte | Konform mit der japanischen MHLW Verordnung 370

● = Verfügbar | – = Nicht verfügbar | Leere Zelle = nicht getestet

[3] Weitere Werkstoffe und Farben auf Anfrage erhältlich

forbo
MOVEMENT SYSTEMS

# SERIE 8 | **BANDTYPEN**

siegling prolink
modulbänder

Geradelaufendes Band | Teilung 25,4 mm (1 in)

## **S8.1-0 NSK2** | geschlossene Oberfläche | rutschfest (Design 2)

Geschlossene Oberfläche | rutschfest für mehr Sicherheit beim Begehen des Bandes | durchgehende NSK-Struktur über die gesamte Bandbreite

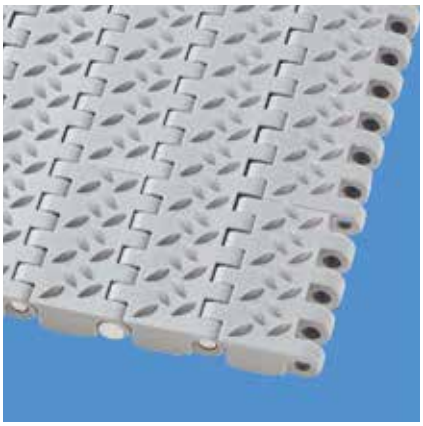

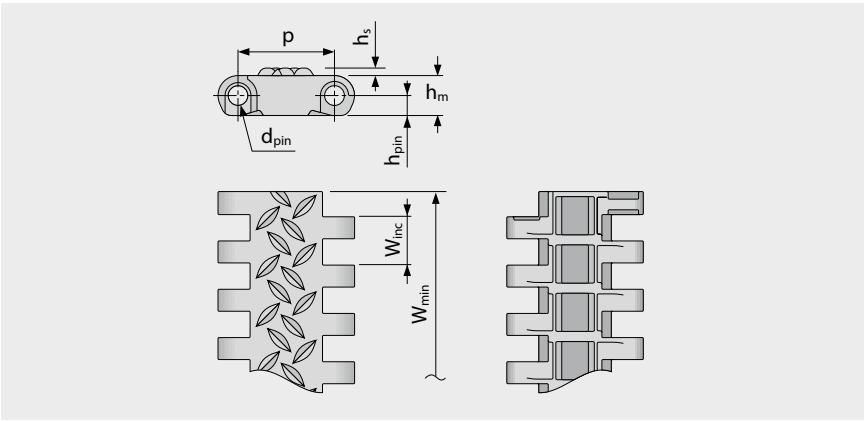


### Bandmaße

| | p | $d_{pin}$ | $h_m$ | $h_{pin}$ | $h_s$ | $W_{min}$ | $W_{inc}$ | $W_{tol}$ | Mindestradien[1] | | | | |
|---|---|---|---|---|---|---|---|---|---|---|---|---|---|
| | Teilung | Kupplungs-stab Ø | Dicke | Position Kupplungs-stab | Höhe | Breite min. | Breiten-stufung | Breiten-toleranz [%] | r1 $C_c$ x $W_B$ | r2 | r3 | r4 | r5 |
| mm | 25,4 | 5,0 | 10,5 | 5,3 | 2,0 | 38,1 | 12,7 | ±0,2 | – | 25,4 | 50,8 | 76,2 | 25,4 |
| inch | 1,0 | 0,2 | 0,41 | 0,21 | 0,08 | 1,5 | 0,5 | ±0,2 | – | 1,0 | 2,0 | 3,0 | 1,0 |

### Als Standardwerkstoff verfügbar[3]

| Band | | Kupplungsstab | | nom. Bandzugkraft, Geraden | | Gewicht | | Breiten-abweichung | Temperatur | | Zertifikate[2] | | |
|---|---|---|---|---|---|---|---|---|---|---|---|---|---|
| Werkstoff | Farbe | Werkstoff | Farbe | [N/mm] | [lb/ft] | [kg/m²] | [lb/ft²] | [%] | [°C] | [°F] | FDA | EU | MHLW |
| PP | LG | PP | WT | 20 | 1370 | 7,1 | 1,45 | 0,0 | 5/100 | 41/212 | ● | ● | ● |

Breite der gespritzten Module: 229 mm (9,0 in)

LG (Hellgrau), WT (Weiß)

Alle Maß- und Toleranzangaben gelten bei einer Temperatur von 21 °C. Informationen zu abweichenden Temperaturen finden Sie in Kapitel 4.4 „Temperatureinfluss auf die Bandabmessungen". Alle zölligen Maßangaben sind gerundet.

[1] Kurvenradien: r1 = Kurveninnenradius, r2 = Umlenkradius, r3 = Einschnürrollenradius, r4 = Führungsleistenradius, r5 = Stützrollenradius

[2] Konform mit der Verordnung 21 CFR der FDA | Konform mit den Richtlinien (EU) 10/2011 und (EG) 1935/2004 in Bezug auf die verwendeten Rohstoffe und Migrationsgrenzwerte | Konform mit der japanischen MHLW Verordnung 370

● = Verfügbar | – = Nicht verfügbar | Leere Zelle = nicht getestet

[3] Weitere Werkstoffe und Farben auf Anfrage erhältlich

Forbo MOVEMENT SYSTEMS

# SERIE 8 | **BANDTYPEN**

siegling prolink
modulbänder

Geradelaufendes Band | Teilung 25,4 mm (1 in)

## **S8.1-25 RAT** | durchlässige (25 %) Oberfläche | abgerundete Auflagefläche

Durchlässige (25 %) Oberfläche mit abgerundeter Auflagefläche stellt minimalen Produktkontakt und gute Ablöseeigenschaften sicher | 24 % Kontaktfläche (größte Öffnung: 9,7 x 7 mm/0,38 x 0,28 in)



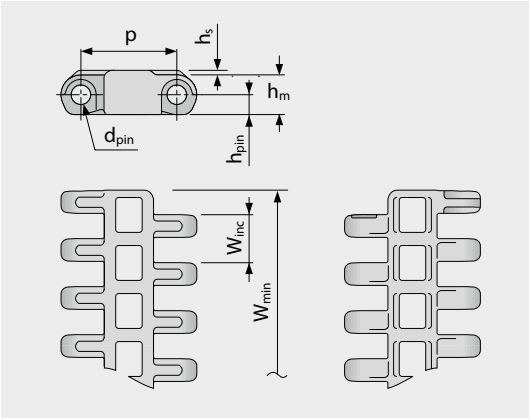


Ausführungsspezifische Abmessungen [mm (in)]

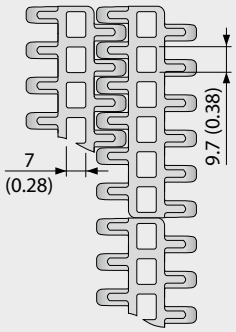


### Bandmaße

| | p | $d_{pin}$ | $h_m$ | $h_{pin}$ | $h_s$ | $W_{min}$ | $W_{inc}$ | $W_{tol}$ | Mindestradien[1] | | | | |
|---|---|---|---|---|---|---|---|---|---|---|---|---|---|
| | Teilung | Kupplungs-stab Ø | Dicke | Position Kupplungs-stab | Höhe | Breite min. | Breiten-stufung | Breiten-toleranz [%] | r1 $C_c$ x $W_B$ | r2 | r3 | r4 | r5 |
| mm | 25,4 | 5,0 | 10,5 | 5,3 | 1,2 | 38,1 | 12,7 | ±0,2 | – | 25,4 | 50,8 | 76,2 | 25,4 |
| inch | 1,0 | 0,2 | 0,41 | 0,21 | 0,05 | 1,5 | 0,5 | ±0,2 | – | 1,0 | 2,0 | 3,0 | 1,0 |

### Als Standardwerkstoff verfügbar[3]

| Band | | Kupplungsstab | | nom. Bandzugkraft, Geraden | | Gewicht | | Breiten-abweichung | Temperatur | | Zertifikate[2] | | |
|---|---|---|---|---|---|---|---|---|---|---|---|---|---|
| Werkstoff | Farbe | Werkstoff | Farbe | [N/mm] | [lb/ft] | [kg/m²] | [lb/ft²] | [%] | [°C] | [°F] | FDA | EU | MHLW |
| PA-HT | BK | PA-HT | BK | 30 | 2056 | 9,8 | 2,01 | 1,53 | -30/155 | -22/311 | – | – | |
| POM | BL | PBT | BL | 40 | 2741 | 9,7 | 1,99 | -0,61 | -45/90 | -49/194 | ● | ● | ● |
| PP | LG | PP | WT | 20 | 1370 | 6,4 | 1,31 | 0,0 | 5/100 | 41/212 | ● | ● | ● |
| PP | BL | PP | BL | 20 | 1370 | 6,4 | 1,31 | 0,0 | 5/100 | 41/212 | ● | ● | ● |
| Optional | | | | | | | | | | | | | |
| PE | | PE | | 15 | 1028 | 6,7 | 1,37 | -0,31 | -70/65 | -94/149 | | | |

Breite der gespritzten Module: 76 mm (3,0 in), 152 mm (6,0 in), 229 mm (9,0 in)

■ BK (Schwarz), ■ BL (Blau), ■ LG (Hellgrau), □ WT (Weiß)

Alle Maß- und Toleranzangaben gelten bei einer Temperatur von 21 °C. Informationen zu abweichenden Temperaturen finden Sie in Kapitel 4.4 „Temperatureinfluss auf die Bandabmessungen". Alle zölligen Maßangaben sind gerundet.

[1] Kurvenradien: r1 = Kurveninnenradius, r2 = Umlenkradius, r3 = Einschnürrollenradius, r4 = Führungsleistenradius, r5 = Stützrollenradius

[2] Konform mit der Verordnung 21 CFR der FDA | Konform mit den Richtlinien (EU) 10/2011 und (EG) 1935/2004 in Bezug auf die verwendeten Rohstoffe und Migrationsgrenzwerte | Konform mit der japanischen MHLW Verordnung 370

● = Verfügbar | – = Nicht verfügbar | Leere Zelle = nicht getestet

[3] Weitere Werkstoffe und Farben auf Anfrage erhältlich

forbo
MOVEMENT SYSTEMS

# SERIE 8 | **BANDTYPEN**

siegling prolink
modulbänder

Geradelaufendes Band | Teilung 25,4 mm (1 in)

## **S8.1-30 FLT** | durchlässige (30 %), glatte Oberfläche

Durchlässige (30 %), glatte Oberfläche | 53 % Kontaktfläche (größte Öffnung: 9,7 x 7 mm/0,38 x 0,28 in)

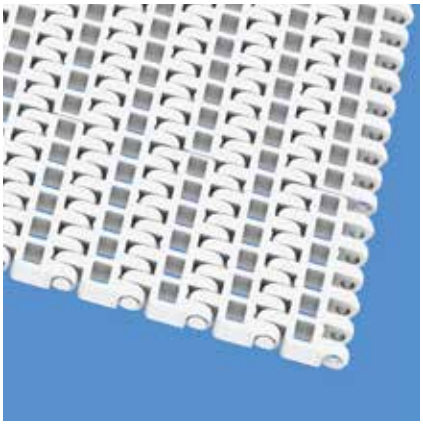

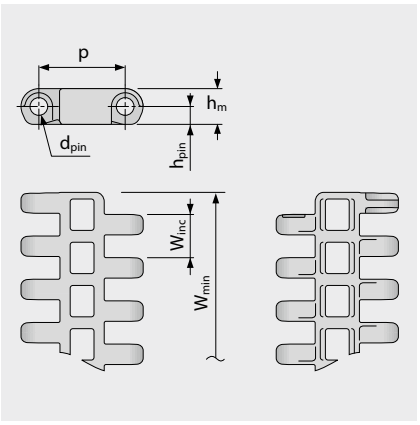


Ausführungsspezifische Abmessungen [mm (in)]

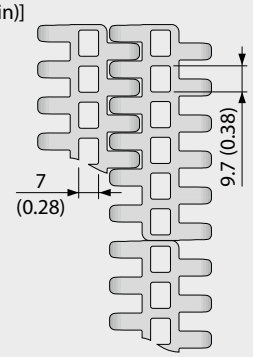


### Bandmaße

| | p | $d_{pin}$ | $h_m$ | $h_{pin}$ | $h_s$ | $W_{min}$ | $W_{inc}$ | $W_{tol}$ | Mindestradien[1] | | | | |
|---|---|---|---|---|---|---|---|---|---|---|---|---|---|
| | Teilung | Kupplungs-stab Ø | Dicke | Position Kupplungs-stab | Höhe | Breite min. | Breiten-stufung | Breiten-toleranz [%] | r1 $C_c$ x $W_B$ | r2 | r3 | r4 | r5 |
| mm | 25,4 | 5,0 | 10,5 | 5,3 | 0,0 | 76,2 | 12,7 | ±0,2 | – | 25,4 | 50,8 | 76,2 | 25,4 |
| inch | 1,0 | 0,2 | 0,41 | 0,21 | 0,0 | 3,0 | 0,5 | ±0,2 | – | 1,0 | 2,0 | 3,0 | 1,0 |

### Als Standardwerkstoff verfügbar[3]

| Band | | Kupplungsstab | | nom. Bandzugkraft, Geraden | | Gewicht | | Breiten-abweichung | Temperatur | | Zertifikate[2] | | |
|---|---|---|---|---|---|---|---|---|---|---|---|---|---|
| Werkstoff | Farbe | Werkstoff | Farbe | [N/mm] | [lb/ft] | [kg/m²] | [lb/ft²] | [%] | [°C] | [°F] | FDA | EU | MHLW |
| POM | BL | PBT | BL | 40 | 2741 | 9,0 | 1,84 | -0,58 | -45/90 | -49/194 | ● | ● | ● |
| PP | BL | PP | BL | 20 | 1370 | 5,8 | 1,19 | 0,0 | 5/100 | 41/212 | ● | ● | ● |
| PP | WT | PP | WT | 20 | 1370 | 5,8 | 1,19 | 0,0 | 5/100 | 41/212 | ● | ● | ● |
| Optional | | | | | | | | | | | | | |
| PE | BL | PE | UC | 15 | 1028 | 6,1 | 1,25 | -0,31 | -70/65 | -94/149 | ● | ● | ● |

Breite der gespritzten Module: 76 mm (3,0 in), 191 mm (7,5 in)

BL (Blau), UC (Keine Farbe), WT (Weiß)

Alle Maß- und Toleranzangaben gelten bei einer Temperatur von 21 °C. Informationen zu abweichenden Temperaturen finden Sie in Kapitel 4.4 „Temperatureinfluss auf die Bandabmessungen". Alle zölligen Maßangaben sind gerundet.

[1] Kurvenradien: r1 = Kurveninnenradius, r2 = Umlenkradius, r3 = Einschnürrollenradius, r4 = Führungsleistenradius, r5 = Stützrollenradius

[2] Konform mit der Verordnung 21 CFR der FDA | Konform mit den Richtlinien (EU) 10/2011 und (EG) 1935/2004 in Bezug auf die verwendeten Rohstoffe und Migrationsgrenzwerte | Konform mit der japanischen MHLW Verordnung 370

● = Verfügbar | – = Nicht verfügbar | Leere Zelle = nicht getestet

[3] Weitere Werkstoffe und Farben auf Anfrage erhältlich

forbo
MOVEMENT SYSTEMS

# SERIE 8 | **BANDTYPEN**

siegling prolink
modulbänder

Geradelaufendes Band | Teilung 25,4 mm (1 in)

## **S8-0 FRT1** | geschlossene Oberfläche | Friction Top (Design 1)

Geschlossene Oberfläche | Friction Top mit Würfelstruktur | Rillen für mehr Flexibilität und bessere Abfuhr von Verschmutzungen

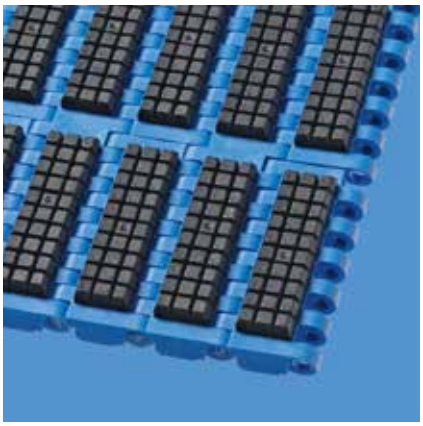

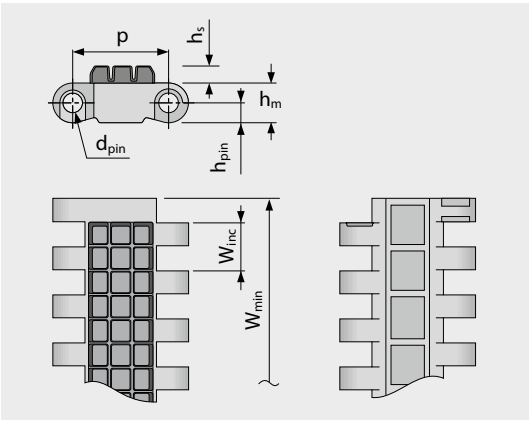


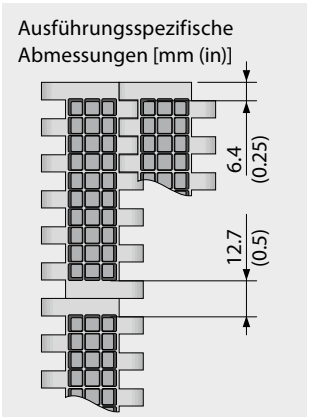


### Bandmaße

| | p | $d_{pin}$ | $h_m$ | $h_{pin}$ | $h_s$ | $W_{min}$ | $W_{inc}$ | $W_{tol}$ | Mindestradien[1] | | | | |
|---|---|---|---|---|---|---|---|---|---|---|---|---|---|
| | Teilung | Kupplungs-stab Ø | Dicke | Position Kupplungs-stab | Höhe | Breite min. | Breiten-stufung | Breiten-toleranz [%] | r1 $C_c$ x $W_B$ | r2 | r3 | r4 | r5 |
| mm | 25,4 | 5,0 | 10,5 | 5,3 | 4,5 | 76,2 | 76,2 | ±0,2 | – | 25,4 | 50,8 | 76,2 | 25,4 |
| inch | 1,0 | 0,2 | 0,41 | 0,21 | 0,18 | 3,0 | 3,0 | ±0,2 | – | 1,0 | 2,0 | 3,0 | 1,0 |

### Als Standardwerkstoff verfügbar[3]

| Band | | Kupplungsstab | | Gummi | | nom. Bandzugkraft, Geraden | | Gewicht | | Breiten-abweichung | Temperatur | | Zertifikate[2] | | |
|---|---|---|---|---|---|---|---|---|---|---|---|---|---|---|---|
| Werkstoff | Farbe | Werkstoff | Farbe | Werkstoff | Farbe | [N/mm] | [lb/ft] | [kg/m²] | [lb/ft²] | [%] | [°C] | [°F] | FDA | EU | MHLW |
| POM | BL | PBT | BL | R6 | BK | 40 | 2741 | 17,7 | 3,63 | -0,31 | -45/60 | -49/140 | – | – | |
| POM | AT | PBT | BL | R6 | BK | 40 | 2741 | 17,7 | 3,63 | -0,31 | -45/60 | -49/140 | – | – | |
| PP | LG | PP | WT | R7 | BK | 20 | 1370 | 12,6 | 2,58 | 0,0 | 5/100 | 41/212 | ● | ● | |
| PP | BL | PP | BL | R4 | BG | 20 | 1370 | 12,6 | 2,58 | 0,0 | 5/100 | 41/212 | | | |
| Optional | | | | | | | | | | | | | | | |
| PP | BL | PP | BL | R7 | BG | 20 | 1370 | 12,6 | 2,58 | 0,0 | 5/100 | 41/212 | ● | ● | |

Breite der gespritzten Module: 229 mm (9,0 in)

AT (Anthrazit), BG (Beige), BK (Schwarz), BL (Blau), LG (Hellgrau), WT (Weiß)

Alle Maß- und Toleranzangaben gelten bei einer Temperatur von 21 °C. Informationen zu abweichenden Temperaturen finden Sie in Kapitel 4.4 „Temperatureinfluss auf die Bandabmessungen". Alle zölligen Maßangaben sind gerundet.

[1] Kurvenradien: r1 = Kurveninnenradius, r2 = Umlenkradius, r3 = Einschnürrollenradius, r4 = Führungsleistenradius, r5 = Stützrollenradius

[2] Konform mit der Verordnung 21 CFR der FDA | Konform mit den Richtlinien (EU) 10/2011 und (EG) 1935/2004 in Bezug auf die verwendeten Rohstoffe und Migrationsgrenzwerte | Konform mit der japanischen MHLW Verordnung 370

● = Verfügbar | – = Nicht verfügbar | Leere Zelle = nicht getestet

[3] Weitere Werkstoffe und Farben auf Anfrage erhältlich

forbo
MOVEMENT SYSTEMS

# SERIE 8 | **BANDTYPEN**

siegling prolink
modulbänder

Geradelaufendes Band | Teilung 25,4 mm (1 in)

## **S8-0 RTP A90** | geschlossene Oberfläche | Roller Top A90

Geschlossene Oberfläche mit Roller Top (90° zur Förderrichtung) | Ausführung für reibungsarmen Querauf- oder -abschub von Stückgütern

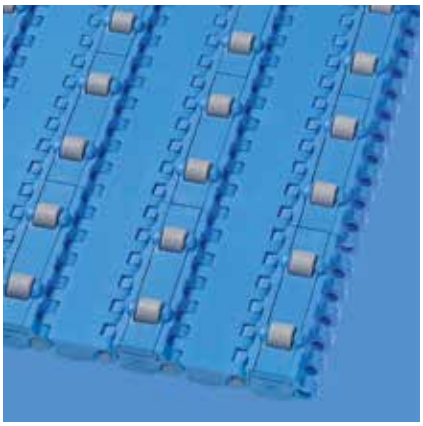

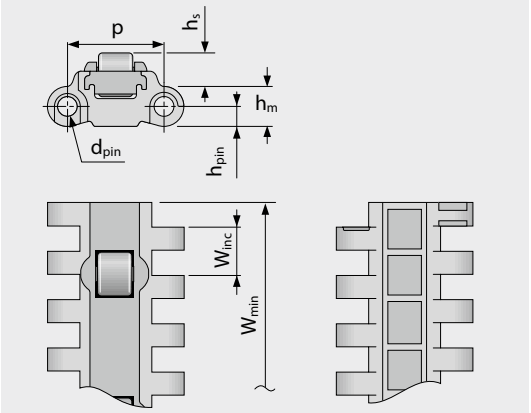


Ausführungsspezifische Abmessungen [mm (in)]

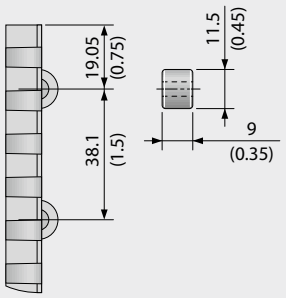


### Bandmaße

| | p | $d_{pin}$ | $h_m$ | $h_{pin}$ | $h_s$ | $W_{min}$ | $W_{inc}$ | $W_{tol}$ | Mindestradien[1] | | | | |
|---|---|---|---|---|---|---|---|---|---|---|---|---|---|
| | Teilung | Kupplungs-stab Ø | Dicke | Position Kupplungs-stab | Höhe | Breite min. | Breiten-stufung | Breiten-toleranz [%] | r1 $C_c$ x $W_B$ | r2 | r3 | r4 | r5 |
| mm | 25,4 | 5,0 | 10,5 | 5,3 | 8,8 | 228,6 | 76,2 | ±0,2 | – | 25,4 | 50,8 | 76,2 | 25,4 |
| inch | 1,0 | 0,2 | 0,41 | 0,21 | 0,35 | 9,0 | 3,0 | ±0,2 | – | 1,0 | 2,0 | 3,0 | 1,0 |

### Als Standardwerkstoff verfügbar[3]

| Band | | Kupplungsstab | | nom. Bandzugkraft, Geraden | | Gewicht | | Breiten-abweichung | Temperatur | | Zertifikate[2] | | |
|---|---|---|---|---|---|---|---|---|---|---|---|---|---|
| Werkstoff | Farbe | Werkstoff | Farbe | [N/mm] | [lb/ft] | [kg/m²] | [lb/ft²] | [%] | [°C] | [°F] | FDA | EU | MHLW |
| POM | BL | PBT | BL | 20 | 1370 | 14,3 | 2,93 | -0,31 | -45/90 | -49/194 | ● | ● | ● |

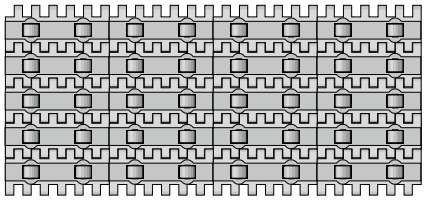

Standardanordnung

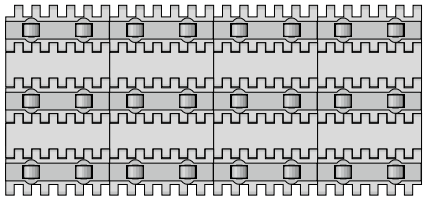

Anordnung 1

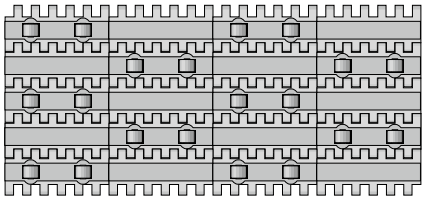

Anordnung 2

BL (Blau)

Alle Maß- und Toleranzangaben gelten bei einer Temperatur von 21 °C. Informationen zu abweichenden Temperaturen finden Sie in Kapitel 4.4 „Temperatureinfluss auf die Bandabmessungen". Alle zölligen Maßangaben sind gerundet.

[1] Kurvenradien: r1 = Kurveninnenradius, r2 = Umlenkradius, r3 = Einschnürrollenradius, r4 = Führungsleistenradius, r5 = Stützrollenradius

[2] Konform mit der Verordnung 21 CFR der FDA | Konform mit den Richtlinien (EU) 10/2011 und (EG) 1935/2004 in Bezug auf die verwendeten Rohstoffe und Migrationsgrenzwerte | Konform mit der japanischen MHLW Verordnung 370

● = Verfügbar | – = Nicht verfügbar | Leere Zelle = nicht getestet

[3] Weitere Werkstoffe und Farben auf Anfrage erhältlich

Forbo
MOVEMENT SYSTEMS

# SERIE 8 | **BANDTYPEN**

siegling prolink
modulbänder

Geradelaufendes Band | Teilung 25,4 mm (1 in)

## **S8.1-30 FLT GT** | durchlässige (30 %), glatte Oberfläche · Führungsstege

Durchlässige (30 %), glatte Oberfläche | 53 % Kontaktfläche (größte Öffnung: 9,7 x 7 mm/0,38 x 0,28 in) | mit Führungsstegen für die Kettenführung bei langen, hygienekritischen Förderbändern

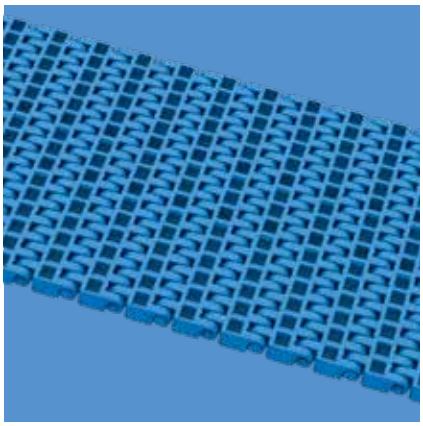

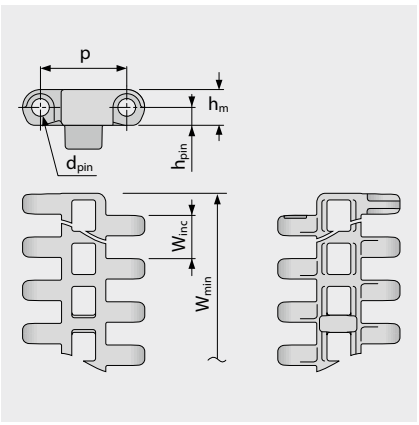


Ausführungsspezifische Abmessungen [mm (in)]

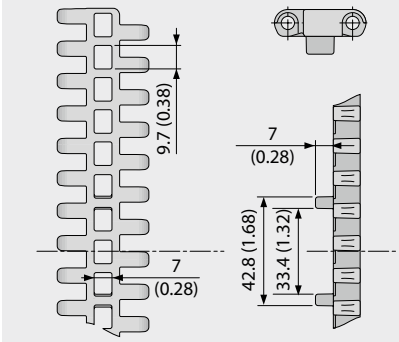


### Bandmaße

| | p | $d_{pin}$ | $h_m$ | $h_{pin}$ | $h_s$ | $W_{min}$ | $W_{inc}$ | $W_{tol}$ | Mindestradien[1] | | | | |
|---|---|---|---|---|---|---|---|---|---|---|---|---|---|
| | Teilung | Kupplungs-stab Ø | Dicke | Position Kupplungs-stab | Höhe | Breite min. | Breiten-stufung | Breiten-toleranz [%] | r1 $C_c$ x $W_B$ | r2 | r3 | r4 | r5 |
| mm | 25,4 | 5,0 | 10,5 | 5,3 | 0,0 | 191,0 | 0,0 | ±0,2 | – | 25,4 | 50,8 | 76,2 | 25,4 |
| inch | 1,0 | 0,2 | 0,41 | 0,21 | 0,0 | 7,52 | 0,0 | ±0,2 | – | 1,0 | 2,0 | 3,0 | 1,0 |

### Als Standardwerkstoff verfügbar[3]

| Band | | Kupplungsstab | | nom. Bandzugkraft, Geraden | | Gewicht | | Breiten-abweichung | Temperatur | | Zertifikate[2] | | |
|---|---|---|---|---|---|---|---|---|---|---|---|---|---|
| Werkstoff | Farbe | Werkstoff | Farbe | [N/mm] | [lb/ft] | [kg/m²] | [lb/ft²] | [%] | [°C] | [°F] | FDA | EU | MHLW |
| POM | BL | PBT | BL | 40 | 2741 | 9,1 | 1,86 | -0,58 | -45/90 | -49/194 | ● | ● | ● |
| Optional | | | | | | | | | | | | | |
| PE | BL | PE | UC | 15 | 1028 | 6,1 | 1,25 | -0,31 | -70/65 | -94/149 | ● | ● | ● |
| PP | BL | PP | BL | 20 | 1370 | 5,9 | 1,21 | 0,0 | 5/100 | 41/212 | ● | ● | ● |
| PP | WT | PP | WT | 20 | 1370 | 5,9 | 1,21 | 0,0 | 5/100 | 41/212 | ● | ● | ● |

Breite der gespritzten Module: 191 mm (7,5 in)



Standardbandkonfiguration (Unterseite)
GT in jeder Reihe

BL (Blau), UC (Keine Farbe), WT (Weiß)

Alle Maß- und Toleranzangaben gelten bei einer Temperatur von 21 °C. Informationen zu abweichenden Temperaturen finden Sie in Kapitel 4.4 „Temperatureinfluss auf die Bandabmessungen". Alle zölligen Maßangaben sind gerundet.

[1] Kurvenradien: r1 = Kurveninnenradius, r2 = Umlenkradius, r3 = Einschnürrollenradius, r4 = Führungsleistenradius, r5 = Stützrollenradius

[2] Konform mit der Verordnung 21 CFR der FDA | Konform mit den Richtlinien (EU) 10/2011 und (EG) 1935/2004 in Bezug auf die verwendeten Rohstoffe und Migrationsgrenzwerte | Konform mit der japanischen MHLW Verordnung 370

● = Verfügbar | – = Nicht verfügbar | Leere Zelle = nicht getestet

[3] Weitere Werkstoffe und Farben auf Anfrage erhältlich

forbo
MOVEMENT SYSTEMS

## **S8 SPR** | Zahnräder

Tiefer Zahneingriff für schwere Güter

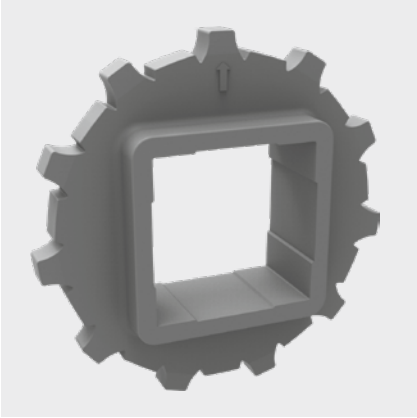

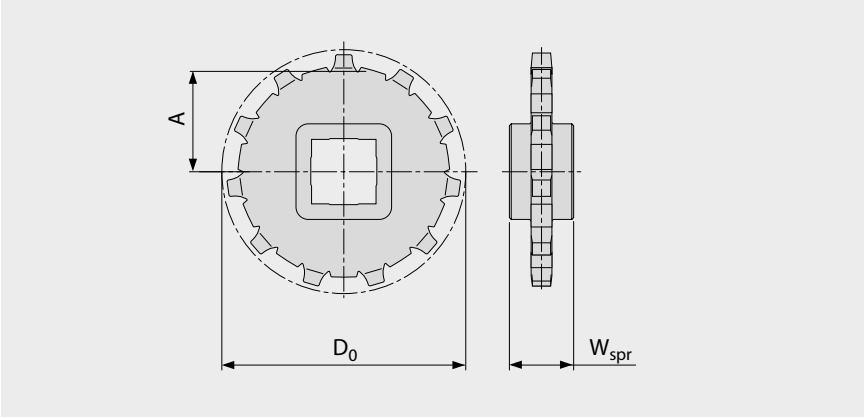


### Wichtige Abmessungen

| Zahnradgröße (Anzahl der Zähne) | | Z11 | Z12 | Z15 | Z18 | Z19 | Z22 |
|---|---|---|---|---|---|---|---|
| $W_{spr}$ | mm | 25,0 | 25,0 | 25,0 | 25,0 | 25,0 | 25,0 |
| | inch | 0,98 | 0,98 | 0,98 | 0,98 | 0,98 | 0,98 |
| $D_0$ | mm | 90,2 | 99,5 | 122,7 | 148,5 | 155,7 | 181,2 |
| | inch | 3,55 | 3,92 | 4,83 | 5,85 | 6,13 | 7,13 |
| $A_{max}$ | mm | 39,9 | 44,5 | 56,1 | 69,0 | 72,6 | 85,4 |
| | inch | 1,57 | 1,75 | 2,21 | 2,72 | 2,86 | 3,36 |
| $A_{min}$ | mm | 38,3 | 43,0 | 54,9 | 68,0 | 71,6 | 84,5 |
| | inch | 1,51 | 1,69 | 2,16 | 2,68 | 2,82 | 3,33 |

**Achsaufnahme** (● = rund, ■ = quadratisch; ❍ oder ❑ = optional)

| | | | | | | | |
|---|---|---|---|---|---|---|---|
| 30 | mm | ● | ● | ● | ● | | |
| 40 | mm | ■ | ■ | ● / ■ | ■ | ■ | |
| 60 | mm | | | ■ | | ■ | |
| 50 | mm | | | | | | ■ |
| 80 | mm | | | | | ■ | |
| 1 | inch | | ● | | | ● | |
| 1,25 | inch | | ● | | | ● | |
| 1,5 | inch | ❍ / ■ | ■ | ■ | | ■ | |
| 2 | inch | | | | ● | | |
| 2,5 | inch | | | | | ■ | |

Werkstoff: PA, Farbe: LG

LG (Hellgrau)

Alle Maß- und Toleranzangaben gelten bei einer Temperatur von 21 °C. Alle zölligen Maßangaben sind gerundet.
Detaillierte Maßangaben für Zahnräder und Wellen siehe Anhang 6.3.
Anzahl der Zahnräder (Zahnradabstand) siehe Kapitel 3.2.

## **S8 SPR-SP** | Geteilte Zahnräder

Einfacher Zusammenbau ohne Demontieren der Welle | tiefer Zahneingriff für schwere Güter



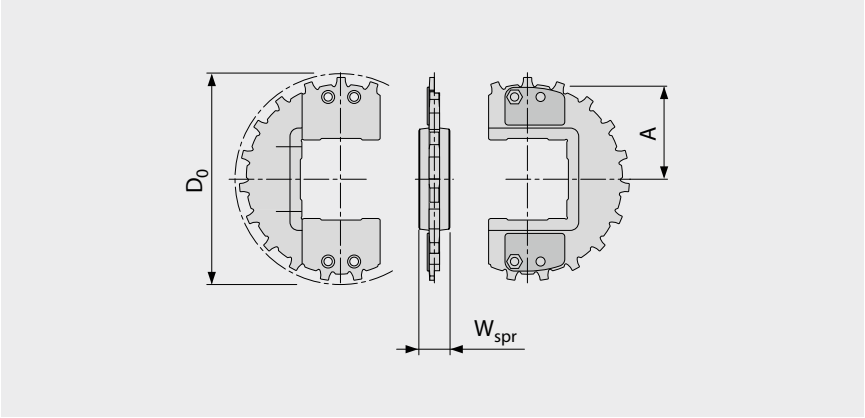


### Wichtige Abmessungen

| Zahnradgröße (Anzahl der Zähne) | | Z12 | Z16 | Z19 | Z21 | Z22 |
|---|---|---|---|---|---|---|
| $W_{spr}$ | mm | 25,0 | 25,0 | 25,0 | 25,0 | 25,0 |
| | inch | 0,98 | 0,98 | 0,98 | 0,98 | 0,98 |
| $D_0$ | mm | 99,5 | 132,2 | 155,7 | 172,9 | 181,2 |
| | inch | 3,92 | 5,20 | 6,13 | 6,81 | 7,13 |
| $A_{max}$ | mm | 44,5 | 60,8 | 72,6 | 81,3 | 85,4 |
| | inch | 1,75 | 2,39 | 2,86 | 3,20 | 3,36 |
| $A_{min}$ | mm | 43,0 | 59,7 | 71,6 | 80,2 | 84,5 |
| | inch | 1,69 | 2,35 | 2,82 | 3,16 | 3,33 |

**Achsaufnahme** (● = rund, ■ = quadratisch; ❍ oder ❑ = optional)

| | | | | | | |
|---|---|---|---|---|---|---|
| 40 | mm | ■ | ● / ■ | ● / ■ | ■ | |
| 60 | mm | | ● / ■ | ● / ■ | ■ | |
| 90 | mm | | | | | ■ |
| 1 | inch | ● | | | | |
| 1,5 | inch | ■ | ● / ■ | ● / ■ | ■ | |
| 2,5 | inch | | ❍ / ■ | ● / ■ | ■ | |

Standardwerkstoff: PA, Farbe: LG
Optional: Werkstoff: PP, Farbe: WT

LG (Hellgrau), WT (Weiß)

Alle Maß- und Toleranzangaben gelten bei einer Temperatur von 21 °C. Alle zölligen Maßangaben sind gerundet.
Detaillierte Maßangaben für Zahnräder und Wellen siehe Anhang 6.3.
Anzahl der Zahnräder (Zahnradabstand) siehe Kapitel 3.2.

## S8-0 FLT PMU

Profile mit verstärktem Fuß für hohes Beladungsgewicht



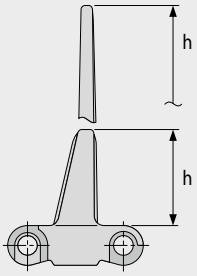


### Grundlegende Daten

| Werkstoff | Farbe | Höhe (h) | |
|---|---|---|---|
| | | 25,4 mm<br>1 inch | 76 mm<br>3 inch |
| POM | BL | ● | ● |
| POM-CR | AT | ● | ● |
| PP | BL | ● | ● |
| PP | LG | ● | ● |
| PP | WT | ● | ● |
| PA-HT | BK | ● | ● |

Formbreite: 152 mm (6,0 in)

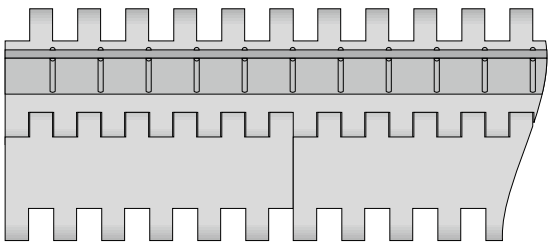

Standardanordnung S8-0 FLT PMU

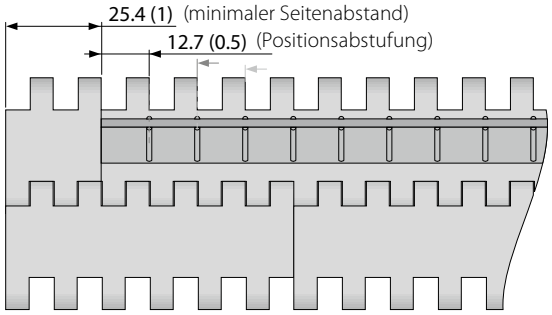


Anordnung mit randfreier Zone S8-0 FLT PMU

AT (Anthrazit), BK (Schwarz), BL (Blau), LG (Hellgrau), WT (Weiß)

Alle Maß- und Toleranzangaben gelten bei einer Temperatur von 21 °C. Informationen zu abweichenden Temperaturen finden Sie in Kapitel 4.4 „Temperatureinfluss auf die Bandabmessungen". Alle zölligen Maßangaben sind gerundet.
Hinweis: Die Verwendung von Zubehör kann die minimalen Konstruktionsradien beeinflussen. Weitere Informationen dazu finden Sie in Kapitel 6.3.

## S8.1-0 NCL PMU

Höchstes am Markt verfügbares Profilmodul für Bänder mit 25,4mm Teilung. Sehr hohe Schlagfestigkeit durch verstärkten Profilfuß und Rippen in TPC1.



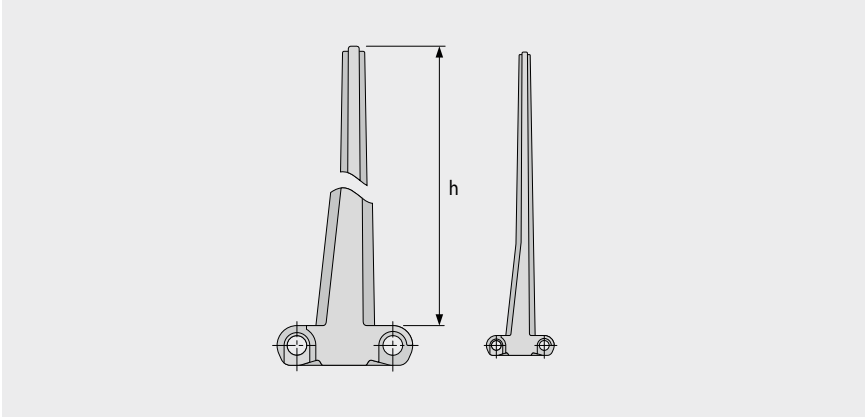


### Grundlegende Daten

| Werkstoff | Farbe | Höhe (h) |
|---|---|---|
| | | 152,4 mm<br>6 inch |
| TPC1 | LG | ● |

Formbreite: 152 mm (6,0 in)

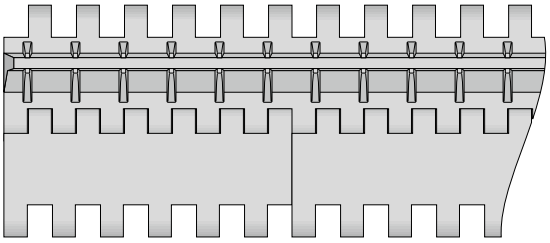

Standardanordnung 8.1-0 NCL PMU

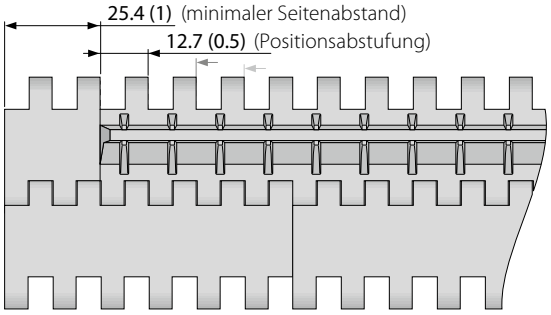


Anordnung mit randfreier Zone S8.1-0 NCL PMU

LG (Hellgrau)

Alle Maß- und Toleranzangaben gelten bei einer Temperatur von 21 °C. Informationen zu abweichenden Temperaturen finden Sie in Kapitel 4.4 „Temperatureinfluss auf die Bandabmessungen". Alle zölligen Maßangaben sind gerundet.
Hinweis: Die Verwendung von Zubehör kann die minimalen Konstruktionsradien beeinflussen. Weitere Informationen dazu finden Sie in Kapitel 6.3.

## **S8 SG** | Seitenplatten

Zum Führen von Schüttgütern (nur für $h_s$ = 0 mm/in)

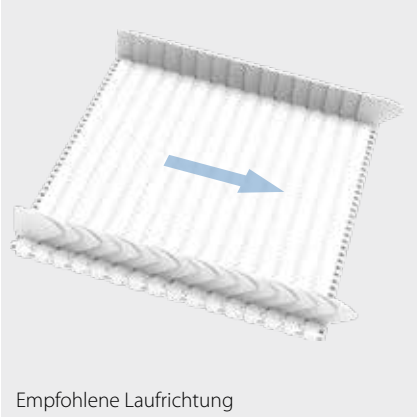

Empfohlene Laufrichtung



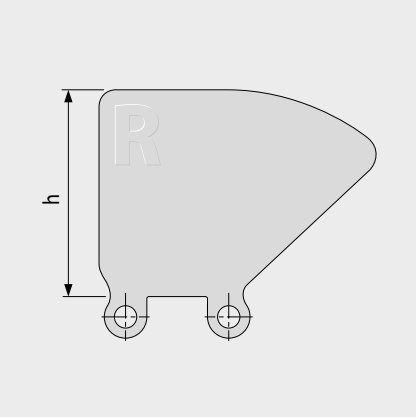


### Grundlegende Daten

| Werkstoff | Farbe | Höhe (h) | | | |
|---|---|---|---|---|---|
| | | 25 mm<br>1 inch | 50 mm<br>2 inch | 75 mm<br>3 inch | 100 mm<br>4 inch |
| PE | LB | ● | ● | ● | ● |
| PE | WT | ● | ● | ● | ● |
| PE-MD | BL | ● | ● | | |
| PP | LB | ● | ● | ● | ● |
| PP | WT | ● | ● | ● | ● |

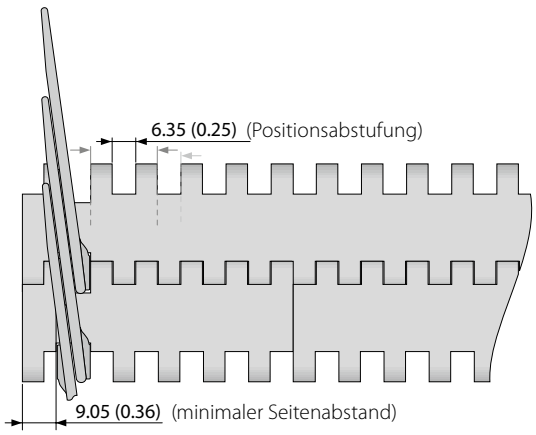


BL (Blau), LB (Hellblau), WT (Weiß)

Alle Maß- und Toleranzangaben gelten bei einer Temperatur von 21 °C. Informationen zu abweichenden Temperaturen finden Sie in Kapitel 4.4 „Temperatureinfluss auf die Bandabmessungen". Alle zölligen Maßangaben sind gerundet.
Hinweis: Die Verwendung von Zubehör kann die minimalen Konstruktionsradien beeinflussen. Weitere Informationen dazu finden Sie in Kapitel 6.3.

# SERIE 8 | **HOLD DOWN TABS**

siegling prolink
modulbänder

Geradelaufendes Band | Teilung 25,4 mm (1 in)

## **S8 HDT** | Hold Down Tabs

Für breitere Bänder, um ein Anheben des Bands bei Knickförderern zu vermeiden | als schmale Einzelmodule gefertigt, um Festigkeit, Stabilität und Reinigungsfähigkeit zu verbessern

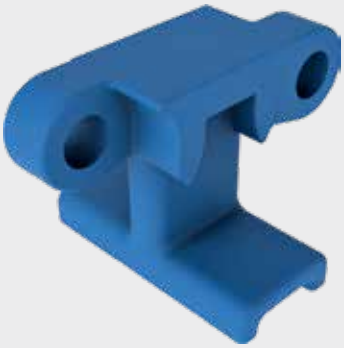

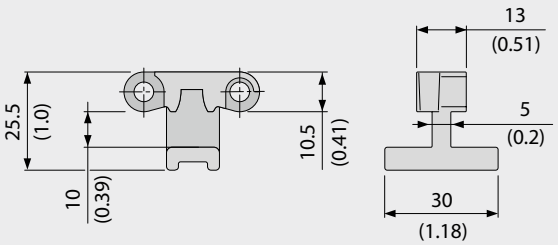


### Grundlegende Daten

| Werkstoff | Farbe |
|---|---|
| POM | BL |

Der Einsatz von Hold Down Tabs führt zu Einschränkungen bei der Wahl von Zahnrad- und Wellengröße, weil ein ausreichender Abstand zur Welle gewährleistet werden muss (siehe Kapitel 3.3 „Hold Down Tabs“).

### Beispiel

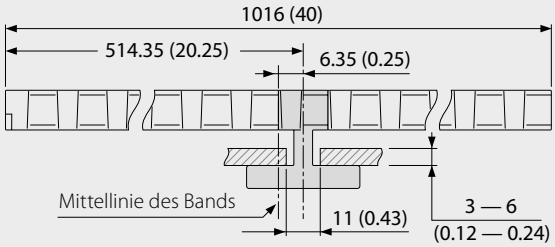


### Mit HDT einsetzbare Zahnräder

| Zahnradgröße (Anzahl der Zähne) | Maximale Achsaufnahme – rund | | Maximale Achsaufnahme – quadratisch | |
|---|---|---|---|---|
| | [mm] | [in] | [mm] | [in] |
| Z11 | 40 | 1,5 | 30 | 1,25 |
| Z12 | 45 | 1,75 | 35 | 1,5 |
| Z15 | 70 | 2,75 | 55 | 2,0 |
| Z18 | 95 | 3,5 | 70 | 2,75 |
| Z19 | 100 | 3,75 | 75 | 3,0 |

BL (Blau)

Alle Maß- und Toleranzangaben gelten bei einer Temperatur von 21 °C. Informationen zu abweichenden Temperaturen finden Sie in Kapitel 4.4 „Temperatureinfluss auf die Bandabmessungen“. Alle zölligen Maßangaben sind gerundet.
Hinweis: Die Verwendung von Zubehör kann die minimalen Konstruktionsradien beeinflussen. Weitere Informationen dazu finden Sie in Kapitel 6.3.

Forbo
MOVEMENT SYSTEMS

## **S8.1 PRR** | Pin Retained Rollers

Für Stau-Anwendungen mit geringem Staudruck oder für die Produkt-Separierung

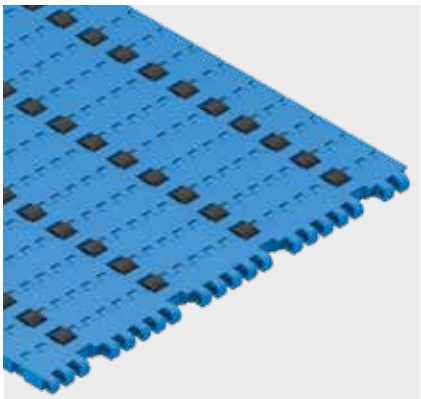

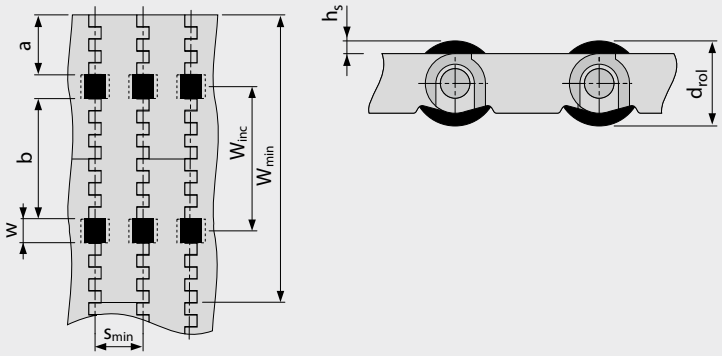


- Um einen geringen Staudruck zu gewährleisten, müssen die Gleitleisten zwischen den Rollen positioniert werden.
- Für die Produkt-Separierung müssen die Gleitleisten unter den Rollen positioniert werden.
- Für alle Werkstoffe und Oberflächen
- Rollen aus POM BK und TPE LG (R10) erhältlich

### Abmessungen

| | | |
|---|---|---|
| w | 12,7 mm (0,5 in) | Rollenaussparung (Rollenbreite 12 mm (0,47 in)) |
| $h_s$ | 2,25 mm (0,09 in) | Rollenüberstand Oberfläche |
| $d_{rol}$ | 15 mm (0,59 in) | Rollendurchmesser |
| a | 31,75 mm (1,25 in) | Minimaler Seitenabstand |
| b | 63,5 mm (2,5 in) | Standard Rollenabstand in Querrichtung |
| s | n x $s_{min}$ | Standard Rollenabstand in Bandlaufrichtung (Standard: n = 1) |
| $s_{min}$ | 25,4 mm (1,0 in) | Mindestrollenabstand in Bandlaufrichtung |
| $W_{inc}$ | 76,2 mm (3,0 in) | Breitenteilung |
| $W_{min}$ | 152,4 mm (6,0 in) | Mindestbandbreite |
| $W_B$ | | Bandbreite |
| $n_{rol}$ | | Anzahl der Rollen über die Bandbreite |

### Zulässige Bandzugkraft

Um die maximal zulässige Bandzugkraft zu bestimmen, muss die effektiv belastbare Bandbreite ($W_{B,ef}$) mit folgender Formel berechnet werden:

$W_{B,ef} = W_B - (w \times n_{rol})$

Beispiel: $W_B$ = 228,6 mm (9,0 in); w = 12,7 mm (0,5 in); $n_{rol}$ = 3

$W_{B,ef}$ = 228,6 – (12,7 x 3) = 190,5 mm

$W_{B,ef}$ = 9,0 – (0,5 x 3) = 7,5 in

Hinweis: Zahnräder dürfen nicht auf Höhe der Rollen positioniert werden. Abweichungen des Rollenabstandes sind möglich, bitte setzen Sie sich dazu mit unserem Kundendienst in Verbindung. Reibungskoeffizient zwischen Band und Fördergut im Staubetrieb $\mu_{St}$ = 0,04. Das bedeutet, der Staudruck beträgt ca. 4 % des Fördergutgewichts.

Alle Maß- und Toleranzangaben gelten bei einer Temperatur von 21 °C. Informationen zu abweichenden Temperaturen finden Sie in Kapitel 4.4 „Temperatureinfluss auf die Bandabmessungen". Alle zölligen Maßangaben sind gerundet.
Hinweis: Die Verwendung von Zubehör kann die minimalen Konstruktionsradien beeinflussen. Weitere Informationen dazu finden Sie in Kapitel 6.3.

# LEGENDE

| ① Serie |
|---|
| S1 bis S19 |

| ② Durchlässigkeit/ Zahnradgröße |
|---|
| Prozentuale Durchlässigkeit<br>Format: xx<br>Z.B.: 20 = 20 % |
| Für Zahnräder: Anzahl der Zähne<br>Format: „Z“xx<br>Z.B.: Z12 = 12 Zähne |

| ③ Oberflächenstruktur | |
|---|---|
| **BSL** | Slider Basismodul |
| **CTP** | Mit Spitznoppen |
| **CUT** | Gebogene Oberfläche |
| **FLT** | Glatte Oberfläche |
| **FRT-OG** | Friction Top ohne High-Grip-Einsatz |
| **FRT(X)** | Friction Top (Design X) |
| **GRT** | Gitterstruktur |
| **HDK** | High Deck |
| **LRB** | Querrippen |
| **MOD** | Modifizierte Modulform |
| **NCL** | Antihaft-Oberfläche |
| **NPY** | Negative Pyramide |
| **NSK** | Rutschfest |
| **NSK2** | Rutschfest, Nonwoven Variante |
| **NTP** | Mit Rundnoppen |
| **PRR** | Pin Retained Rollers |
| **RAT** | Abgerundete Auflagefläche |
| **RRB** | Erhöhte Verrippung |
| **RSA** | Reduzierte Kontaktfläche |
| **RTP** | Roller Top |
| **SRS** | Rutschhemmende Oberfläche |

| ④ Typ | |
|---|---|
| **BPU** | Becherprofil |
| **CAP** | Pin-Verschluss und Bandkantenabschluss |
| **CCW** | Gegen den Uhrzeigersinn |
| **CLP** | Clip |
| **CM** | Mittenmodul |
| **CW** | Im Uhrzeigersinn |
| **FPL** | Fingerplatte |
| **HDT** | Hold Down Tab |
| **IDL** | Umlenkrolle |
| **INS** | Einsatz |
| **PIN** | Kupplungsstab |
| **PMC** | Mittenmodul mit Profil |
| **PMU** | Universalmodul mit Profil |
| **PSP** | ProSnap |
| **PSU-0** | Gebogenes Profilmodul universal, geschlossen |
| **PSU-X** | Gebogenes Profilmodul universal, x% offen |
| **RI** | High-Grip-Einsatz |
| **REL** | Verstärkungslasche (SS) |
| **ROL** | Rollen |
| **RTR** | Klemmring |
| **SG** | Modul mit Seitenplatte |
| **SGL** | Seitenplatte, links |
| **SGR** | Seitenplatte, rechts |
| **SLI** | Slider |
| **SMA** | Seitenmodul, Seite A |
| **SMB** | Seitenmodul, Seite B |
| **SML** | Seitenmodul, links |
| **SMR** | Seitenmodul, rechts |
| **SMT** | Seitenmodul, enger Kurvenradius |
| **SMU** | Seitenmodul, universal/beidseitig |
| **SPR** | Zahnrad |
| **SPR-SP** | Geteiltes Zahnrad, 2-teilig |
| **SSL** | Selbststapler Randmodul links |
| **SSR** | Selbststapler Randmodul rechts |
| **TPL** | Wendekonsole, links |
| **TPR** | Wendekonsole, rechts |
| **UM** | Universalmodul |
| **WSC** | Radstopper mittig |
| **WSS** | Radstopper seitlich |

| ⑤ Art | |
|---|---|
| **1.6** | 1.6 Kollapsfaktor |
| **1.7** | 1.7 Kollapsfaktor |
| **2.2** | 2.2 Kollapsfaktor |
| **2.2 G** | 2.2 Kollapsfaktor, geführt |
| **A90** | Rollen im 90°-Winkel zur Förderrichtung |
| **BT** | Lagerzapfen |
| **DR** | Zweireihiges Zahnrad |
| **F1, F2, F3 …** | Kollapsfaktor-Module |
| **G** | Geführt |
| **GT** | Führungsstege |
| **HD** | Hold Down |
| **HR** | schwer entfernbarer Kupplungsstab |
| **Ixx** | xx = eingerückt in mm |
| **RG** | Von außen geführt |
| **SG** | Seitenplatte |
| **SP** | Geteiltes Zahnrad |
| **ST** | Verstärkt |
| **V2** | Version 2, Indikator für Designaktualisierung |

| ⑥ Werkstoff | |
|---|---|
| **PA** | Polyamid |
| **PA-FR** | Polyamid flammhemmend |
| **PA-FRHC** | Polyamid, flamm-hemmend, hochleitfähig |
| **PA-HT** | Polyamid, hoch-temperaturbeständig |
| **PBT** | Polybutylenterephthalat |
| **PE** | Polyethylen |
| **PE-I** | PE, stoßfest |
| **PE-MD** | PE, metalldetektierbar |
| **PK** | Verschleißresistenter und stoßfester Kunststoff |
| **PLX** | PK für Kupplungsstäbe mit geringem Durchmesser (hoher Biegewiderstand) |
| **POM** | Polyoxymethylen (Polyacetal) |
| **POM-CR** | POM, schnittfest |
| **POM-HC** | POM, hochleitfähig |
| **POM-MD** | POM, metalldetektierbar |
| **POM-PE** | POM-Seitenmodule + PE-Mittenmodule |
| **POM-PP** | POM-Seitenmodule + PP-Mittenmodule |
| **PP** | Polypropylen |
| **PP-MD** | PP, metalldetektierbar |
| **PP-SW** | PP, dampf- und heiß-wasserbeständig |
| **PXX-HC** | Selbstlöschender, hoch-leitfähiger Werkstoff |
| **R1** | TPE 80 Shore A, PP |
| **R2** | EPDM 80 Shore A, vulkanisiert |
| **R3** | TPE 70 Shore A, POM |
| **R4** | TPE 86 Shore A, PP |
| **R5** | TPE 52 Shore A, PP |
| **R6** | TPE 63 Shore A, POM |
| **R7** | TPE 50 Shore A, PP |
| **R8** | TPE 55 Shore A, PE |
| **R11** | TPE 50 Shore A, POM |
| **SER** | Selbstlöschendes TPE |
| **SS** | Rostfreier Edelstahl |
| **SSS** | Rostfreier Stahl, säurebeständig |
| **TPC1** | Thermoplastisches Copolyester |
| **-HA** | Unterstützt das HACCP-Konzept |
| **HW** | Hochverschleißfester Werkstoff |

| ⑦ Farbe* | |
|---|---|
| **AT** | Anthrazit |
| **BG** | Beige |
| **BK** | Schwarz |
| **BL** | Blau |
| **DB** | Dunkelblau |
| **GN** | Grün |
| **LB** | Hellblau |
| **LG** | Hellgrau |
| **OR** | Orange |
| **RE** | Rot |
| **TQ** | Türkis |
| **UC** | Keine Farbe |
| **WT** | Weiß |
| **YL** | Gelb |

| ⑧ Höhe/Durchmesser/ Achsaufnahme |
|---|
| Höhe in mm (in)<br>Format: Hxxx<br>Kupplungsstab-Durchmesser in mm (in)<br>Format: Dxxx |
| Achsaufnahme:<br>SQ (= quadratisch)<br>oder RD (= rund)<br>Angabe in Millimeter oder Zoll<br>Format: SQxxMM oder RDxxIN |

| ⑨ Länge/Breite |
|---|
| Kupplungsstab-Länge in mm (in)<br>Format: Lxxx<br>Modulbreite in mm (in)<br>Format: Wxxx<br>REL in mm eine Dezimalstelle<br>Format: Wx.x |

* Die serienspezifischen Standardfarben entnehmen Sie bitte der Werkstofftabelle des jeweiligen Bandtyps im Kapitel 1.2. Zahlreiche weitere Farben sind auf Anfrage erhältlich. Druck-, produktions- und werkstofftechnisch bedingt sind Farbabweichungen möglich.