**siegling transilon**
transport- und prozessbänder

# WELLKANTEN



**Siegling – total belting solutions**

forbo
MOVEMENT SYSTEMS

# Wellkanten

| | Artikelnummer | Dicke t [mm] | Höhe h [mm] | Breite w [mm] | Teilung p [mm] | Shore-A-Härte | $d_{min}$ ca. [mm]** | Zulässige Betriebstemperatur [°C] | Besonderheit |
|---|---|---|---|---|---|---|---|---|---|
| **PVC** | | | | | | | | | |
| FWG 5X40/P67-V60 grün | 882020 | 5 | 40 | 52 | 67 | 60 | 100 | -10/+70 | robust durch Gewebeverstärkung |
| FWG 5X60/P67-V60 grün | 882021 | 5 | 60 | 52 | 67 | 60 | 150 | -10/+70 | robust durch Gewebeverstärkung |
| FWG 5X80/P67-V60 grün | 882022 | 5 | 80 | 52 | 67 | 60 | 200 | -10/+70 | robust durch Gewebeverstärkung |
| FWG 5X40/P67-V60 weiß FDA | 882023 | 5 | 40 | 52 | 67 | 60 | 100 | -10/+70 | robust durch Gewebeverstärkung |
| FWG 5X60/P67-V60 weiß FDA | 882024 | 5 | 60 | 52 | 67 | 60 | 150 | -10/+70 | robust durch Gewebeverstärkung |
| FWG 5X80/P67-V60 weiß FDA | 882025 | 5 | 80 | 52 | 67 | 60 | 200 | -10/+70 | robust durch Gewebeverstärkung |
| FW 5X33/P67-V60 grün | 881150 | 5 | 33 | 52 | 67 | 60 | 80 | -10/+70 | |
| FW 5X40/P67-V60 weiß FDA | 880640 | 5 | 40 | 52 | 67 | 60 | 100 | -10/+70 | |
| FW 5X60/P67-V60 weiß FDA | 880641 | 5 | 60 | 52 | 67 | 60 | 150 | -10/+70 | |
| FW 5X80/P67-V60 weiß FDA | 880642 | 5 | 80 | 52 | 67 | 60 | 200 | -10/+70 | |
| FW 5X40/P67-V60 grün | 880646 | 5 | 40 | 52 | 67 | 60 | 100 | -10/+70 | |
| FW 5X60/P67-V60 grün | 880647 | 5 | 60 | 52 | 67 | 60 | 150 | -10/+70 | |
| FW 5X68/P67-V60 grün | 882127 | 5 | 68 | 52 | 67 | 60 | 175 | -10/+70 | |
| FW 5X80/P67-V60 grün | 880648 | 5 | 80 | 52 | 67 | 60 | 200 | -10/+70 | |
| **Urethan** | | | | | | | | | |
| FW 2X40/P30-U87 blau-RAL5015 FDA | 882221 | 2 | 40 | 36 | 30 | 87 | 80 | -30/+80 | kleinere Teilung f. kleinere Umlenkdurchmesser |
| FW 2X40/P45-U87 blau-RAL5015 FDA | 882220 | 2 | 40 | 36 | 45 | 87 | 100 | -30/+80 | |
| FW 2X30/P30-U87 grün FDA | 882035 | 2 | 30 | 36 | 30 | 87 | 50 | -30/+80 | kleinere Teilung f. kleinere Umlenkdurchmesser |
| FW 2X40/P30-U87 grün FDA | 882036 | 2 | 40 | 36 | 30 | 87 | 80 | -30/+80 | kleinere Teilung f. kleinere Umlenkdurchmesser |
| FW 2X30/P45-U87 grün FDA | 881246 | 2 | 30 | 36 | 45 | 87 | 80 | -30/+80 | |
| FW 2X40/P45-U87 grün FDA | 881247 | 2 | 40 | 36 | 45 | 87 | 100 | -30/+80 | |
| FW 2X60/P45-U87 grün FDA | 881248 | 2 | 60 | 36 | 45 | 87 | 150 | -30/+80 | |
| FW 2X30/P30-U87 weiß FDA | 882037 | 2 | 30 | 36 | 30 | 87 | 50 | -30/+80 | kleinere Teilung f. kleinere Umlenkdurchmesser |
| FW 2X40/P30-U87 weiß FDA | 882038 | 2 | 40 | 36 | 30 | 87 | 80 | -30/+80 | kleinere Teilung f. kleinere Umlenkdurchmesser |
| FW 2X30/P45-U87 weiß FDA | 881243 | 2 | 30 | 36 | 45 | 87 | 80 | -30/+80 | |
| FW 2X40/P45-U87 weiß FDA | 881244 | 2 | 40 | 36 | 45 | 87 | 100 | -30/+80 | |
| FW 2X60/P45-U87 weiß FDA | 881245 | 2 | 60 | 36 | 45 | 87 | 150 | -30/+80 | |
| **Polyester** | | | | | | | | | |
| FW 2X40/P45-E92 transparent FDA | 881213 | 2 | 40 | 46 | 45 | 92 | 100 | -10/+100 | |
| FW 2X60/P45-E92 transparent FDA | 881214 | 2 | 60 | 46 | 45 | 92 | 150 | -10/+100 | |
| FW 2X80/P67-E92 transparent FDA | 881155 | 2 | 80 | 52 | 67 | 92 | 200 | -10/+100 | |

Das Wellkantenprogramm von Forbo Siegling legt noch mehr Gewicht auf Lebensmitteltauglichkeit und bietet neue Optionen für filigranere Anlagenkonstruktionen.

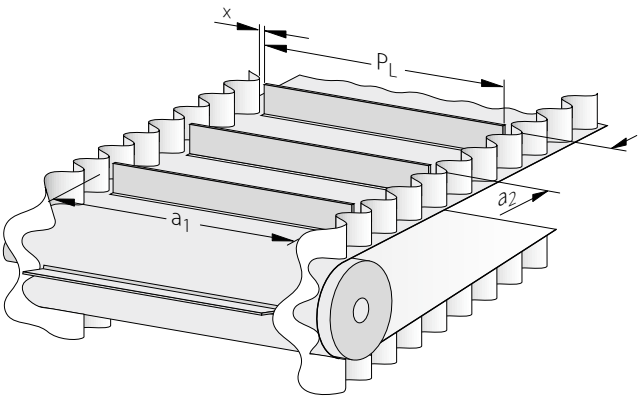


## Die Eigenschaften Die Vorteile

| | |
|---|---|
| kleinere Teilung bei PU-Wellkanten | kleinere Umlenkdurchmesser (50 mm bei 30 mm Wellkantenhöhe, 80 mm bei 40 mm Wellkantenhöhe) |
| leicht | besonders geeignet für Kleinförderer |
| öl- und fettbeständige Ausführung | für den Einsatz in der Lebensmittel- und Pharmaindustrie |

**Lieferbare Abmessungen konfektionierter Bänder:**
Länge: 2600 bis 60000 mm, Breite: 200 bis 1300 mm

**Empfohlene Verbindungsmethode:**
Stufen- oder Z-Stufenverbindung

**Lichtes Maß zwischen den Wellkanten:**
$a_1$ = 100 bis 1200 mm (Bei $a_1$ < 150 mm sind Abweichungen von der Kantenparallelität möglich)

**Maximale Profillänge $P_{L\,max}$:** $P_{L\,max} = a_1 - 2x$ (mit $x = 2^{+3}_{0}$)

**Toleranzen der Wellkantenamplitude**: ± 1,0 mm

**Toleranzen im Bereich der Handverbindung**:
Amplitude ± 3,0 mm; Teilung ± 1,5 mm

# Empfohlene Transportbandtypen

| | Artikelnummer | Gesamtdicke ca. [mm] | Gewicht ca. [kg/m²] | Zugkraft bei 1 % Dehnung ($K_{1\%}$ relaxiert) [N/mm Breite]* | $d_{min}$ ca. [mm]** | Zulässige Betriebstemperatur [°C] | Besonderheit |
|---|---|---|---|---|---|---|---|
| **PVC** | | | | | | | |
| E 10/M V1/V10 grün | 900066 | 2,85 | 3,3 | 6 | 60 | -10/+70 | besonders robust |
| E 10/M V1/V10 MT weiß FDA | 900092 | 2,85 | 3,3 | 6 | 60 | -10/+70 | besonders robust |
| E 12/2 U0/V7 grün | 900045 | 2,85 | 3,4 | 10 | 60 | -10/+70 | |
| E 12/2 U0/V20 MT-NA weiß FDA | 900050 | 3,7 | 4,4 | 10 | 60 | -10/+70 | nicht antistatisch |
| **Urethan** | | | | | | | |
| E 6/2 U0/U2-M grün FDA | 906191 | 1,9 | 2 | 5,5 | 50 | -30/+100 | besonders quersteif |
| E 8/2 U0/U2 grün FDA | 900320 | 1,4 | 1,6 | 6,5 | 40/25 (Z) | -30/+100 | |
| E 8/2 U0/U8 transparent FDA | 900024 | 2 | 2,2 | 7,5 | 60 | -30/+100 | |
| NP 6698 (E 14/2 U0/U4-M MT weiß FDA) | 906698 | 2,9 | 3 | 16 | 50 | -30/+100 | besonders quersteif, hervorragend geeignet für das Aufschweißen von Profilen und Wellkanten |
| E 18/H U0/U2 MT weiß FDA | 906420 | 1,75 | 1,75 | 21 | 20 [1)] | -30/+100 | nur bedingt geeignet für Knickförderer |
| **Polyester** | | | | | | | |
| E 12/2 E0/E3 MT-TT transparent | 900348 | 1,7 | 1,8 | 10,5 | 50 [1)] | -30/+100 | |
| E 18/3 E0/E3 MT-TT transparent | 900350 | 2,6 | 2,8 | 14 | 60 | -30/+100 | |

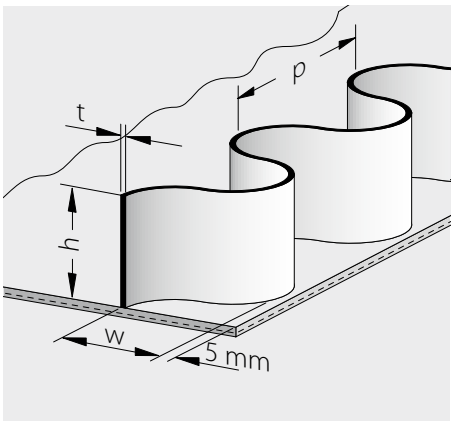


**Typenschlüssel**

FWG 5 x 40 / P67 - V60 grün

- Farbe
- Härte [Shore A]
- Material
- Teilung p [mm]
- Höhe h [mm]
- Dicke t [mm]
- Gewebeverstärkung
- Flachprofil-Wellkante

**Legende**

* Ermittelt in Anlehnung an ISO 21181:2005

** Bei der Festlegung des Trommeldurchmessers sind die $d_{min}$-Angaben des Bandes, des Querprofils und der Wellkante zu berücksichtigen. Der höchste Wert ist maßgeblich und darf nicht unterschritten werden. Die Angaben für $d_{min}$ sind Richtwerte. Sie wurden bei Normalklima (20 °C/50 % Luftfeuchtigkeit) ermittelt. Niedrigere Temperaturen erfordern größere Durchmesser.

[1)] Unterschreitung für Sonderanwendungen möglich. Bitte anfragen.

**Bitte beachten Sie:** Die angegebenen Werte sind Nominalwerte, die innerhalb einer produktionstechnisch bedingten Bandbreite schwanken können. Unsere Produkte werden laufend auf die Anforderungen des Marktes abgestimmt. Das zieht in Einzelfällen auch die Änderungen technischer Parameter nach sich. **Entnehmen Sie deshalb verbindliche Daten für Auslegungen und Berechnungen ausschließlich den aktuellen Produktdatenblättern.**

**Siegling – total belting solutions**

Engagierte Menschen, qualitätsorientierte Organisation und Fertigungsabläufe sichern den konstant hohen Standard unserer Produkte und Dienstleistungen.

Forbo Movement Systems arbeitet nach den Prinzipien des Total-Quality-Management. Unser Qualitätsmanagement-system nach ISO 9001 ist an allen Produktions- und Konfektionierungsstandorten zertifiziert. Darüber hinaus verfügen zahlreiche Standorte über das Umweltmanagement-Zertifikat nach ISO 14001.





**Unser Service – jederzeit, überall**

Forbo Movement Systems beschäftigt in der Firmengruppe rund 2.500 Mitarbeiterinnen und Mitarbeiter. Unsere Produkte werden weltweit in zehn Produktionsstätten hergestellt. Gesellschaften und Landesvertretungen mit Materiallägern und Werkstätten finden Sie in über 80 Ländern. Servicestationen gibt es in mehr als 300 Orten der Welt.

**Forbo Siegling GmbH**
Lilienthalstraße 6/8, D-30179 Hannover
Telefon +49 511 6704 0
www.forbo-siegling.com, siegling@forbo.com

MOVEMENT SYSTEMS

**Best.-Nr. 120-1**
06/24 · UDH · Nachdruck, Vervielfältigung – auch auszugsweise – nur mit unserer Genehmigung. Änderungen vorbehalten.